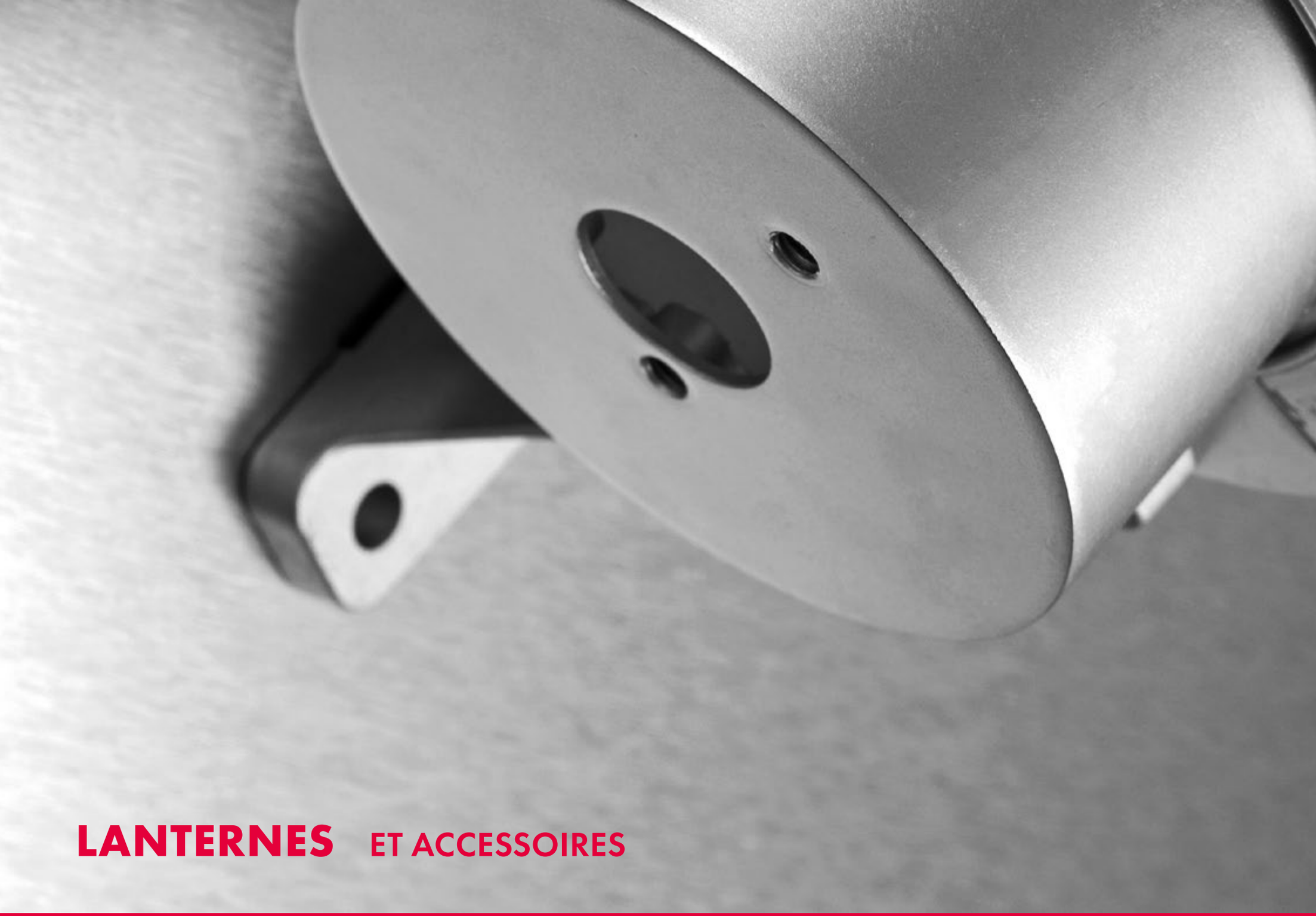

LANTERNES ET ACCESSOIRES

LANTERNES ET ACCESSOIRES

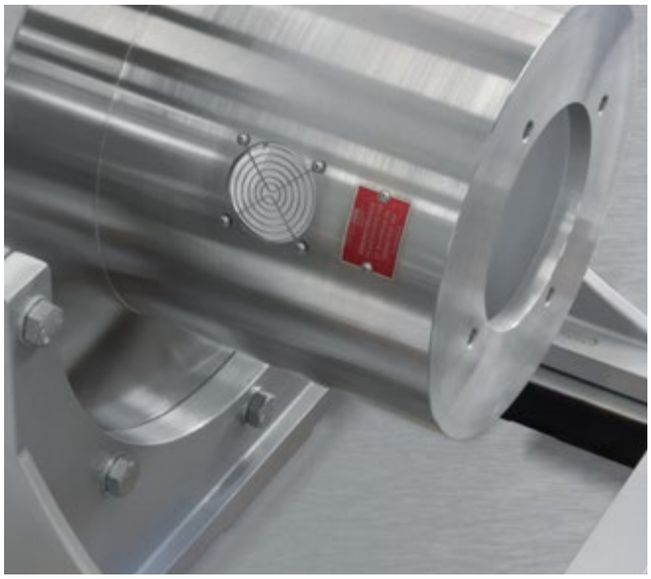

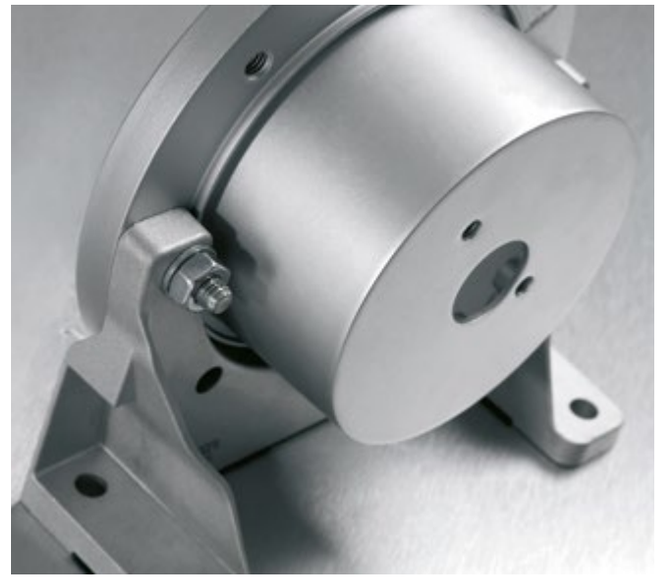

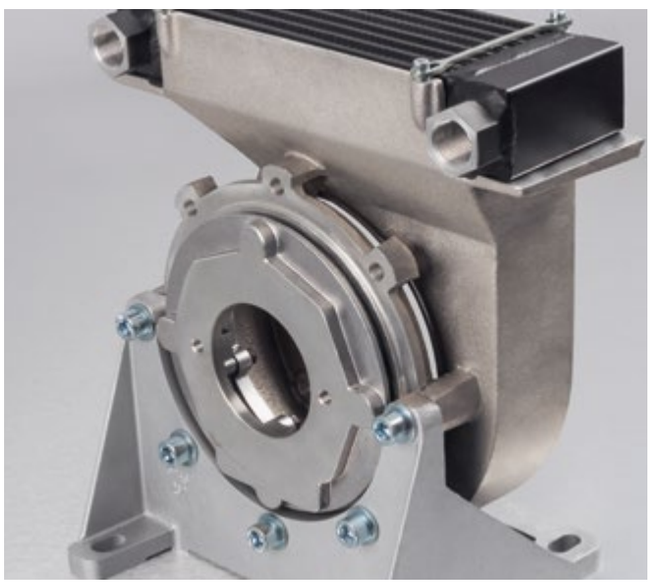

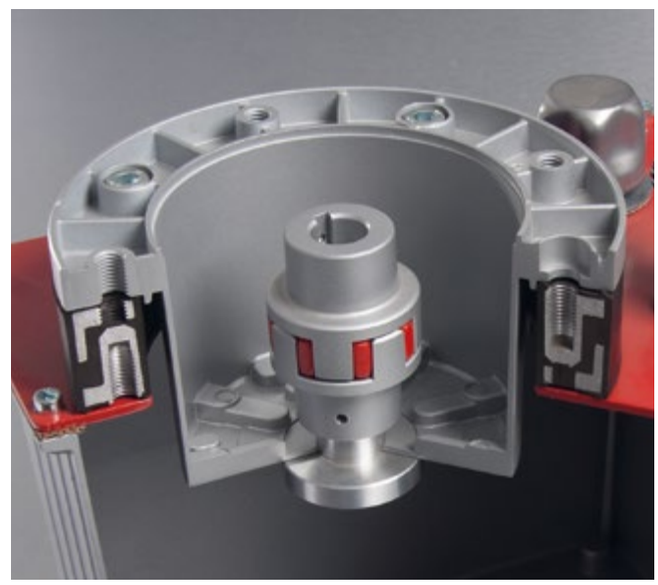

SOMMAIRE

Lanternes rigides	80
Lanternes amorties	82
Lanternes pour pompes à bride rectangulaire	84
Lanternes rectangulaires avec bride d'amortissement	88
Lanternes rectangulaires pour moteurs Honda	89
Lanternes pour moteurs NEMA	90
Lanternes en fonte	92
Équerres supports	94
Éléments d'amortissement	97
Flasques de montage	102
Joints pour lanternes	103
Lanternes avec refroidisseur à huile (PTÖK)	104

LANTERNES CYLINDRIQUES ET ACCESSOIRES

DESCRIPTION

- Éléments de raccordement entre un moteur électrique et une pompe hydraulique
- Disponibles rapidement pour toutes pompes hydrauliques
- Usinage des deux faces de montage
- Montage horizontal ou vertical
- Matériau: aluminium
- Autres matériaux sur demande, voir page 92

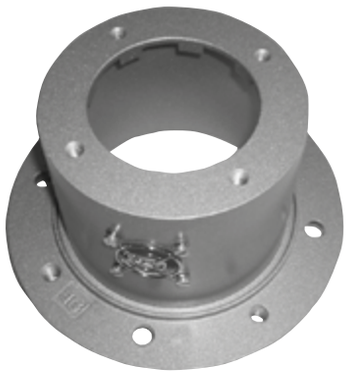

LANTERNES RIGIDES SUIVANT VDMA 24561 FORME A

- Volume de stockage réduit grâce à la possibilité d'empilement

Codification lanternes rigides					
Type	Taille		Longueur		Code alésage
PR	250	/	124	/	433/1

LANTERNE AVEC BRIDE D'AMORTISSEMENT SUIVANT VDMA 24561 FORME B

- Réduction du bruit du groupe motopompe jusque 8 dB(A) selon le type de pompe
- Lanternes standards en aluminium, brides d'amortissement en aluminium/Perbunan vulcanisé
- Aucune liaison métallique
- Résistance aux huiles minérales jusque 80°C maxi

Codification lanternes avec bride d'amortissement							
Type	Taille		Longueur		Taille DF		Code alésage
PR	450	/	234	/	DF 300	/	...

LANTERNES POUR POMPES À BRIDE RECTANGULAIRE

- Pour toutes pompes usuelles à engrenages externes
- Également disponibles avec bride d'amortissement, voir page 88

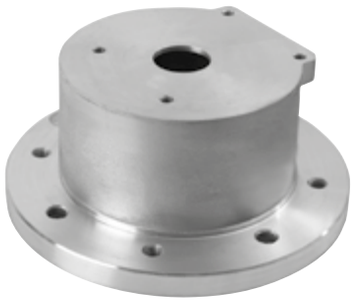

Codification lanternes pour pompes à bride rectangulaire					
Type	Taille		Longueur		Code alésage
PE (PRE)	250	/	115	/	20

Programme gratuit d'aide à la sélection des lanternes disponible sur: https://login.hbe-hydraulics.com.

LANTERNES RIGIDES SUIVANT VDMA 24561 FORME A

POUR MOTEURS ÉLECTRIQUES FORMES DE CONSTRUCTION IM B5, IM B35 ET IM V1

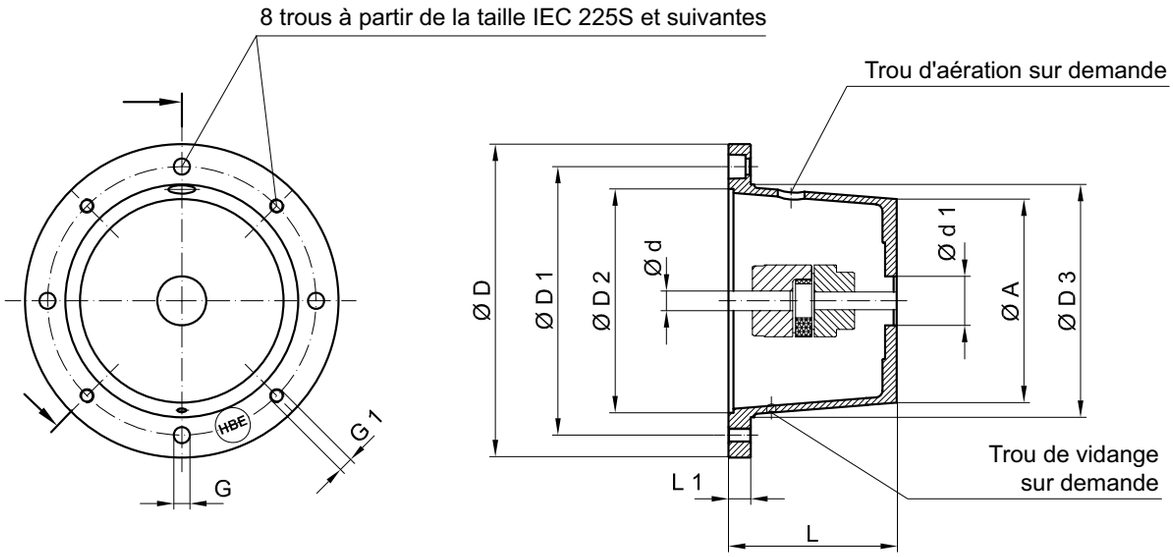

Taille moteur IEC et arbre (ød x L)	P [kW] à n=1500 min⁻¹	Lanterne	Équerre support	Joint	Dimensions [mm]									
					Côté moteur								Côté pompe	
		Type	Type	Type	ø D	ø D1	ø D2	ø D3	L	L1	G	G1	ø A	d1 min
63 (11 x 23)	0,12–0,18	PR 140/95/...	–	D 140 GK	140	115	95	95	95	15	9	M8	90	25
		PR 140/105/...							105	25				
		PR 140/115/...							115	35				
71 (14 x 30)	0,25–0,37	PR 160/70/...*	PTFL 160	D 160 GK	160	130	110	110	70	13	9	M8	107	20
		PR 160/80/...*							80	13			106	20
		PR 160/90/...*							90	13			105	20
		PR 160/100/...							100	19			104	39
		PR 160/115/...							115	34			104	39
		PR 163/80–95/...**							80-95	19-34			164	60
		PR 163/100–115/...**							100-115	19-34			164	60
80 (19 x 40) 90 S + L (24 x 50)	0,55–0,75	PR 200/80/...	PTFL 200 PTFS 200	D 200 GK	200	165	130	145	80	16	11	M10	128	21
		PR 200/90/...							90				127	25
		PR 200/100/...*							100				127	25
		PR 200/110/...*							110				126	25
		PR 200/118/...*							118				126	25
		PR 200/124/...*							124				125	25
		PR 200/135/...							135				125	25
		PR 200/140/...*							140				125	25
	1,1–1,5	PR 203/105/...**							105				170	96
		PR 203/115/...**							115				170	96
		PR 203/124/...VDMA**							124				170	96
		PR 203/140/...VDMA**							140				170	96
		PR 203/148/...**							148				170	96

*Suivant VDMA **Pour montage horizontal uniquement

Taille moteur IEC et arbre (ød x L)	P [kW] à n=1500 min^{-1}	Lanterne	Équerre support	Joint	Dimensions [mm]									
					Côté moteur								Côté pompe	
		Type	Type	Type	ø D	ø D1	ø D2	ø D3	L	L1	G	G1	ø A	d1 $_{min}$
100 L 112 M (28 x 60)	2,2–4	PR 250 /115 /...	PTFL 250 PTFS 250	D 250 GK	250	215	180	190	115	19	14	M12	178	24
		PR 250 /120 /...*							120				178	24
		PR 250 /124 /...*							124				177	42
		PR 250 /128 /...*							128				177	42
		PR 250 /135 /...*							135				177	42
		PR 250 /148 /...*							148				176	58
		PR 250 /175 /...*							175				175	58
132 S+M (38 x 80)	5,5–7,5	PR 300 / 144 / ...*	PTFL 300 PTFS 300	D 300 GK	300	265	230	234	144	20	14	M12	224	35
		PR 300 / 150 / ...*							150				223	43
		PR 300 / 155 / ...*							155				223	50
		PR 300 / 168 / ...*							168				222	60
		PR 300 / 196 / ...*							196				220	77
		PR 300 / 210 / ...							210	34			220	77
160 M+L (42 x 110)	11–15	PR 350 / 173 / ...	PTFL 350 PTFS 350	D 350 GK	350	300	250	260	173	25	18	M16	241	35
		PR 350 / 188 / ...*							188				238	50
		PR 350 / 204 / ...*							204				237	56
180 M+L (48 x 110)	18,5–22	PR 350 / 228 / ...*							228				240	77
		PR 350 / 256 / ...*							256				240	110
200 L (55 x 110)	30	PR 400 /188 /...*	PTFS 400	D 400 GK	400	350	300	300	188	25	18	M16	270	35
		PR 400 /204 /...*							204				267	60
		PR 400 /228/...*							228				263	77
		PR 400 /256 /...*							256				258	97
		PR 400 /271 /...							271	40			258	97
225 S+M (60 x 140)	37–45	PR 450 /217 /...	PTFS 450	D 450 GK	450	400	350	350	217	25	18	M16	300	47
		PR 450 /222 /...							222				299	50
		PR 450 /234 /...*							234				296	50
		PR 450 /240 /...							240				295	80
		PR 450 /262 /...*							262				290	100
		PR 450 /285 /...*							285				286	100
		PR 450 /315 /...*							315				280	100
250 M (65 x 140)	55	PR 550 /230/...	PTFS 550	D 550 GK	550	500	450	450	230	25	18	M16	362	50
		PR 550 /248/...*							248				359	100
		PR 550 /265/...*							265				356	100
280 S+M (75 x 140)	75–90	PR 550 /275/...*							275				354	120
		PR 550 /295/...*							295				350	120
		PR 550 /315/...*							315				347	120
315 S+M 315 L (80 x 170)	110–200	PR 660 /310/...*	PTFS 660	D 660 GK	660	600	550	550	310	32	22	M20	425	120
		PR 660 /330/...*							330				416	120
		PR 660 /345/...*							345				410	120
355 L/ 400 L (100 x 210)	250–400	PR 800 /315/...	–	–	800	740	680	660	315	50	22	M20	443	145
		PR 800 /360/...							360				425	120
		PR 800 /380/...							380				416	120
		PR 800 /395/...							395				410	120

*Suivant VDMA

LANTERNES AVEC BRIDE D'AMORTISSEMENT SUIVANT VDMA 24561 FORME B

POUR MOTEURS ÉLECTRIQUES FORMES DE CONSTRUCTION IM B5, IM B35 ET IM V1

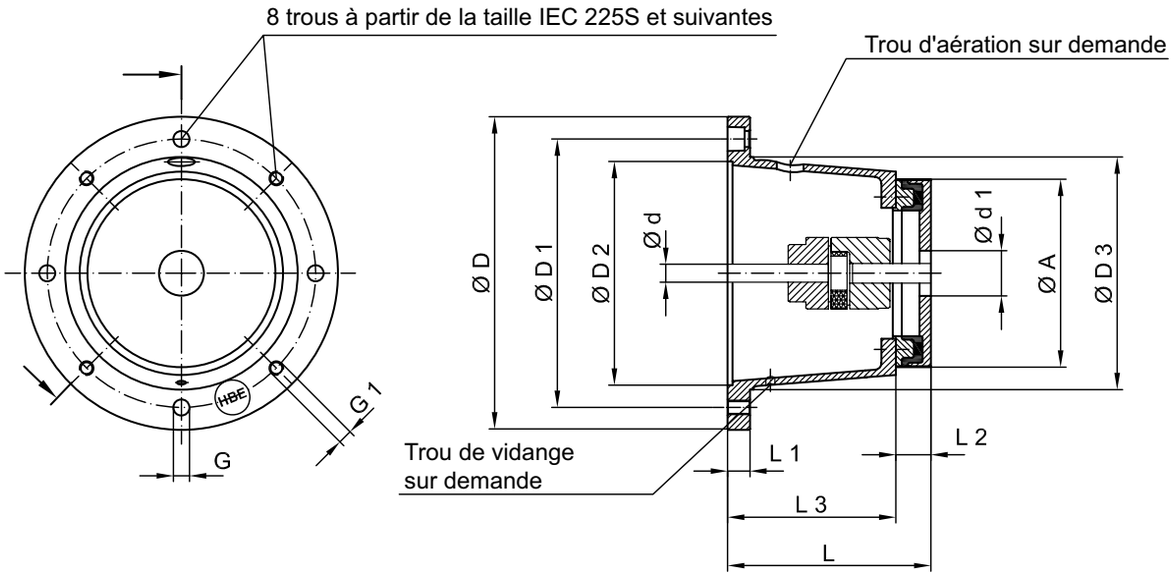

IEC motor size shaft (d x L)	kW at n= 1500 min⁻¹	Bellhousing and damping flange	Foot flange	Gasket	Dimensions [mm]											
					Motor side										Pump side	
		Type	Type	Type	ø D	ø D1	ø D2	ø D3	L	L3	L2	L1	G	G1	ø A	$d1_{min}$
80 (19 x 40) **90 S + L (24 x 50)**	0.55–0.75	PR 200/100 DF 200/...*	PTFL 200 PTFS 200	D 200 GK	200	165	130	145	100	70	30	16	9	M8	139	31
		PR 200/110 DF 200/...*							110	80		16				
		PR 200/118 DF 200/...*							11 8	88		14				
	1.1–1.5	PR 200/124 DF 200/...*							124	94		30				
		PR 200/140 DF 200/...*							140	110		16				
100 L 112 M (28 x 60)	2.2–4	PR 250/148 DF 200/...*	PTFL 250 PTFS 250	D 250 GK	250	215	180	190	148	120	28	19	14	M12	139	31
		PR 250/148 DF 250/...*							148	115	33	19			186	32
		PR 250/175 DF 250/...*							175	140	35	18			186	32
132 S+M (38 x 80)	5.5–7.5	PR 300/144 DF 250/...*	PTFL 300 PTFS 300	D 300 GK	300	265	230	234	144	109	35	20	14	M12	186	32
		PR 300/150 DF 200/...*							150	120	30				139	31
		PR 300/150 DF 250/...*							150	115	35				186	32
		PR 300/155 DF 250/...*							155	120	35				186	32
		PR 300/155 DF 300/...*							155	115	40				222	32
		PR 300/168 DF 250/...*							168	133	35				186	32
		PR 300/195 DF 300/...*							195	155	40				222	32

*Design acc. to VDMA

Taille moteur IEC et arbre (ød x L)	P [kW] à n= 1500 min⁻¹	Lanterne et bride d'amortissement	Équerre support	Joint	Dimensions[mm]											
					Côté moteur										Côté pompe	
		Type	Type	Type	ø D	ø D1	ø D2	ø D3	L	L3	L2	L1	G	G1	ø A	$d1_{min}$
160 M+L (42 x110)	11–15	PR 350/188 DF 250/...*	PTFL 350 PTFS 350	D 350 GK	350	300	250	260	188	153	35	25	18	M16	186	32
		PR 350/204 DF 300/...*							204	164	40				222	32
180 M+L (48 x110)		PR 350/228 DF 300/...*							228	188	40				222	32
	18,5–22	PR 350/256 DF 350/...*							256	211	45				258	46
200 L (55 x110)	30	PR 400/204 DF 300/...*	PTFS 400	D 400 GK	400	350	300	300	204	164	40	25	18	M16	222	32
		PR 400/228 DF 300/...*							228	188	40				222	32
		PR 400/256 DF 350/...*							256	211	45				258	46
225 S+M (60 x140)	37–45	PR 450/234 DF 300/...*	PTFS 450	D 450 GK	450	400	350	350	234	194	40	25	18	M16	222	32
		PR 450/262 DF 300/...*							262	222	40				222	32
		PR 450/262 DF 350/...*							262	217	45				258	46
		PR 450/285 DF 350/...*							285	240	45				258	46
		PR 450/315 DF 350/...*							315	270	45				258	46
250 M (65 x140)	55	PR 550/248 DF 350/...*	PTFS 550	D 550 GK	550	500	450	450	248	203	45	25	18	M16	258	46
		PR 550/265 DF 250/...*							265	230	35				186	32
		PR 550/265 DF 350/...*							265	220	45				258	46
		PR 550/275 DF 350/...*							275	230	45				258	46
280 S (75 x140)	75–90	PR 550/275 DF 400/...*							275	215	60				365	120
		PR 550/293 DF 350/...*							293	248	45				258	46
		PR 550/315 DF 300/...*							315	275	40				222	32
		PR 550/315 DF 350/...*							315	270	45				258	46
315 S+M 315 L (80 x170)	110–200	PR 660/310 DF 350/...*	PTFS 660	D 660 GK	660	600	550	550	310	265	45	32	22	M20	258	46
		PR 660/330 DF 350/...*							330	285	45				258	46
		PR 660/345 DF 350/...*							345	300	45				258	46
		PR 660/345 DF 400/...*							345	285	60				365	120
355 L / 400 L (100 x 210)	250–400	PR 800/360 DF 350/...	–	–	800	740	680	680	360	315	45	50	22	M20	258	46
		PR 800/375 DF 400/...							375	315	60				365	120
		PR 800/380 DF 350/...							380	335	45				258	46
		PR 800/395 DF 400/...							395	335	60				365	120
		PR 800/410 DF 400/...							410	350	60				365	120

*Suivant VDMA

EFFORT RADIAL

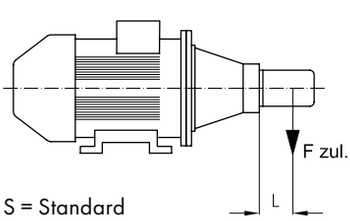

S = Standard
H = Dur

$$F_{zul.} = \frac{(F[N] \times L)}{SPA^{**}\ efficace}$$

Bride d'amortissement	DF 200/...		DF 250/16		DF 300/32		DF 350/63		DF 400/84	
	S	H	S	H	S	H	S	H	S	H
Distance L [mm] d'application de l'effort	70		100		100		200		200	
Effort autorisé $F_{zul.}$[N]***	300	400	1100	1300	1600	1900	1400	2000	3000	4000

** Distance centroïde

*** Pour des températures de fonctionnement jusque 60°C

LANTERNES POUR POMPES À BRIDE RECTANGULAIRE

Taille moteur IEC et arbre (ød x L)	P [kW] à n= 1500 min^{-1}	Forme	Lanterne	Équerre support	Joint	Dimensions [mm]											
						Côté moteur								Côté pompe			
			Type	Type	Type	øD	øD1	øD2	øD3	L	L1	G	G1	ø A	ø A1	ø A2	$d1_{min}$
63 (11 x 23)	0,12–0,18	IMB 14	PE 90/60/...	–	–	90	75	60	62	60	10	–	7	90	69	34	22
			PE 120/85/...			120	100	80	80	85	12	–		87	67	32	22
		IMB 5	PE 140/60/...			140	115	95	100	60	11	9	M8	90	69	34	22
71 (14 x 30)	0,25–0,37	IMB 14	PE 105/70/...	–	D 140	105	85	70	70	70	10	9	7	90	69	34	22
			PE 140/95/...			140	115	95	100	95	12		9	90	69	34	22
		IMB 5	PRE 160/70/...	PTFL 160	D 160	160	130	110	110	70	13	9	M8	90	66	34	20
			PE 160/95/...							95	14			120	90	45	21
80 (19 x 40)	0,55–0,75	IMB 14	PE 120/85/...	–	–	120	100	80	80	85	12	–	7	120	67	32	22
			PRE 160/80/...	PTFL 160	D 160	160	130	110	110	80	13	9	9	90	66	34	20
			PE 160/95/...							95	14			120	90	45	21
		IMB 5	PRE 200/80/...	PTFL 200 PTFS 200	D 200	200	165	130	145	80	16	11	M10	Ø 128			21
			PE 200/95/...							95	15			118	86	43	36,5
			PE 200/126/...							126	16		11	180	158	65	50,8
90 S+L (24 x 50)	1,1–1,5	IMB 14	PE 140/95/...	–	D 140	140	115	95	100	95	12	9	9	120	90	45	25,4
			PRE 160/90/...	PTFL 160	D 160	160	130	110	110	90	13	9	9	90	66	34	20
			PE 160/105/...							105	24			120	90	45	21
		IMB 5	PRE 200/90/...	PTFL 200 PTFS 200	D 200	200	165	130	145	90	16	11	M10	Ø 127			25
			PE 200/126/...							126	16		M11	180	158	65	50,8
100 L 112 M (28 x 60)	2,2–4	IMB 14	PE 160/108/...	PTFL 160	D 160	160	130	110	110	108	27	9	9	120	90	45	21
		IMB 5	PRE 250/115/...	PTFL 250 PTFS 250	D 250	250	215	180	190	115	19	14	M12	Ø 178			24
132 S+M (38 x 80)	5,5–7,5	IMB 5	PRE 300/144/...	PTFL 300 PTFS 300	D 300	300	265	230	234	144	20		M12	Ø 224			36,5
			PE 300/2/143							143	21			180	158	62	50,8
160 M+L (42 x 110)	11–15	IMB 5	PRE 350/173/...	PTFL 350 PTFS 350	D 350	350	300	250	260	173	25	18	M16	Ø 241			35
180 M+L (48 x 110)	18,5–22		PRE 350/197/...							197				230	175	77	60
200 L (55 x 110)	30	IMB 5	PRE 400/188/...	PTFS 400	D 400	400	350	300	300	188	25	18	M16	Ø 270			35
225 S+M (60 x 140)	37–45	IMB 5	PRE 450/217/...	PTFS 450	D 450	450	400	350	350	217	25	18	M16	Ø 300			47
			PRE 450/234/...							234				Ø 296			50
250 M (65 x 140) 280 S+M (75 x 140)	55 75–90	IMB 5	PRE 550/230/...	PTFS 550	D 550	550	500	450	450	230	26	18	M16	Ø 362			50

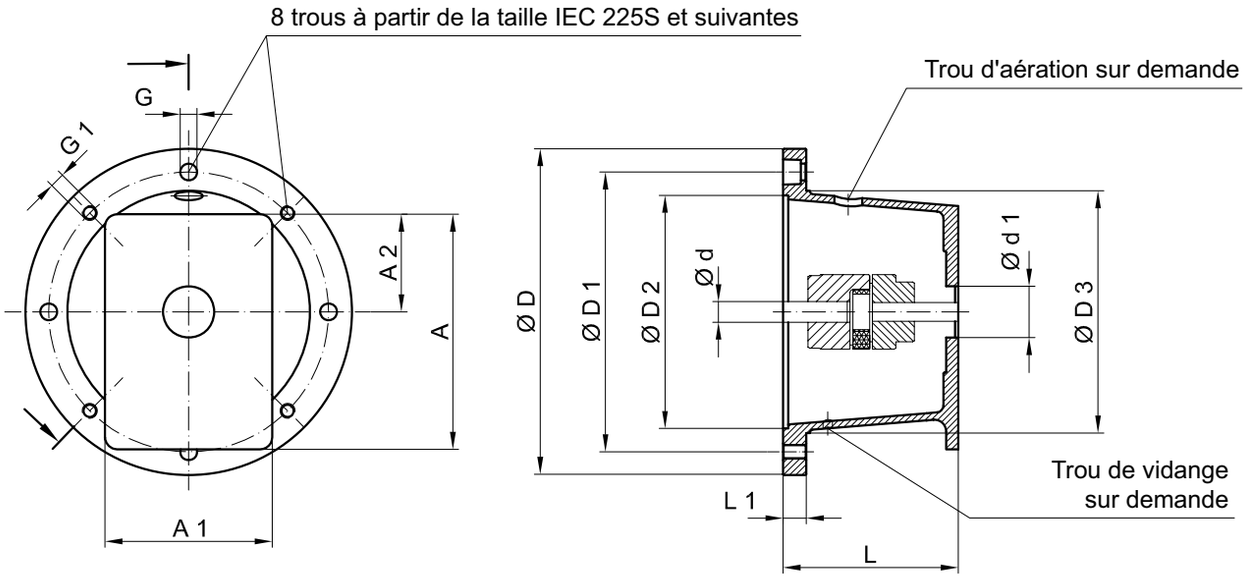

CODES DES BRIDES RECTANGULAIRES POUR POMPES À ENGRENAGES

BB: 05

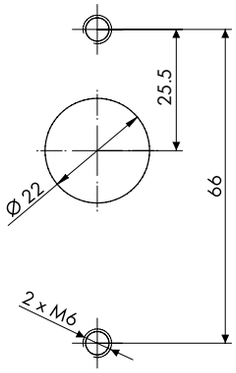

BB: 10

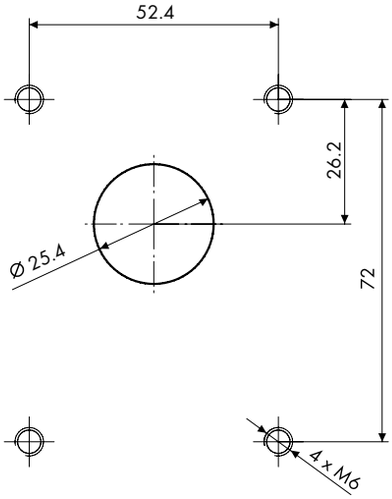

BB: 20

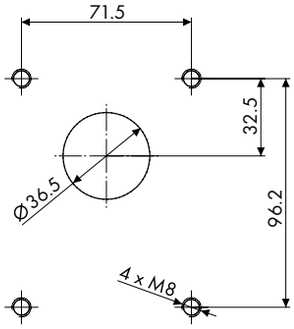

BB: 25/27

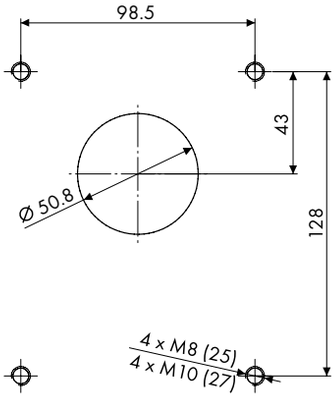

LANTERNES POUR POMPES À BRIDE RECTANGULAIRE

CODES DES BRIDES RECTANGULAIRES POUR POMPES À ENGRENAGES

BB: 35

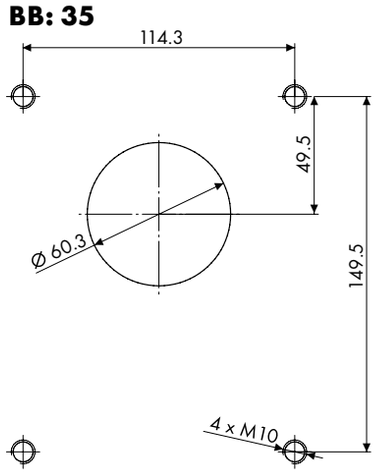

BB: 40

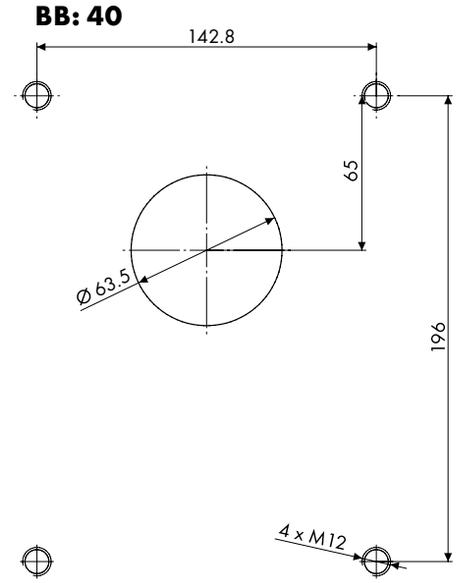

BB: 45

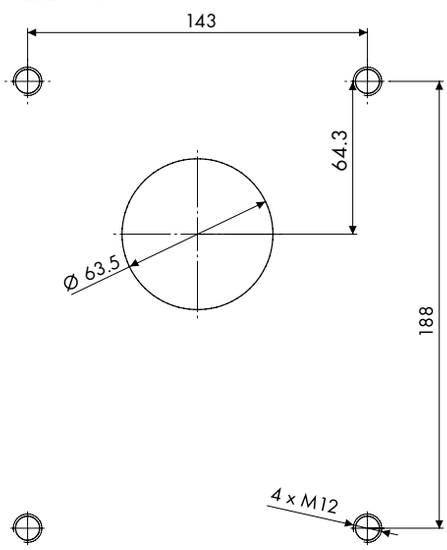

BB: 60

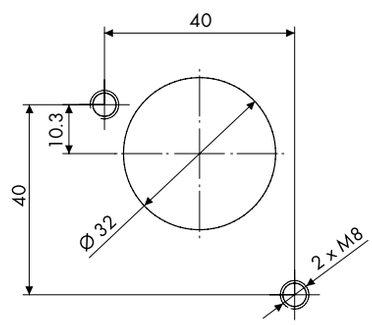

BB: 70

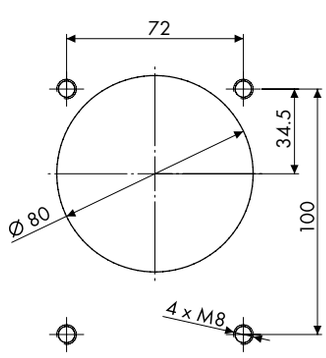

BB: 80

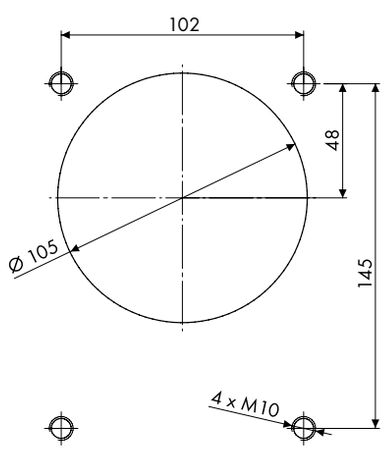

GAMME STANDARD DES LANTERNES POUR POMPES À ENGRENAGES

Type	Code de bride rectangulaire compatible									
	5	10	20	25/27	35	40	45	60	70	80
PE 90/60/...	•	•						•		
PE 105/70/...	•	•						•		
PE 120/85/...	•	•	•					•		
PE 140/60/...	•	•						•		
PE 140/95/...	•	•	•					•	•	
PRE 160/70/...	•	•						•		
PRE 160/80/...	•	•						•		
PRE 160/90/...		•						•		
PE 160/95/...			•						•	
PRE 200/80/...	•	•						•		
PRE 200/90/...		•						•		
PE 200/95/...									•	
PE 200/100/...			•						•	
PRE 200/100/...		•								
PE 200/126/...				•						•
PRE 250/110/...		•	•					•		
PRE 250/115/...		•	•	•				•	•	
PRE 300/144/...			•	•					•	
PRE 350/173/...			•	•	•				•	•
PRE 350/197/...					•	•	•			•
PRE 400/188/...					•					•
PRE 450/217/...					•					•
PRE 450/234/...										•
PRE 550/230/...					•	•	•			•

LANTERNES RECTANGULAIRES AVEC BRIDE D'AMORTISSEMENT DF-ZRP

DESCRIPTION

- Réduction du bruit du groupe motopompe jusque 5 dB(A) selon le type de pompe
- Lanternes standards en aluminium, brides d'amortissement en aluminium/Perbunan vulcanisé
- Aucune liaison métallique
- Montage horizontal ou vertical
- Résistance aux huiles minérales jusque 80°C maxi

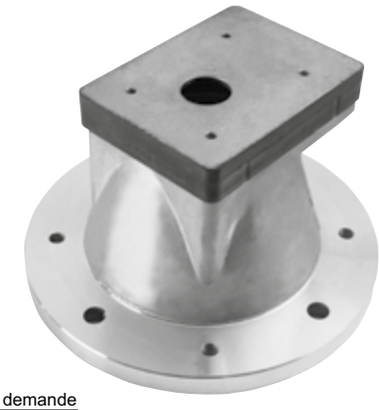

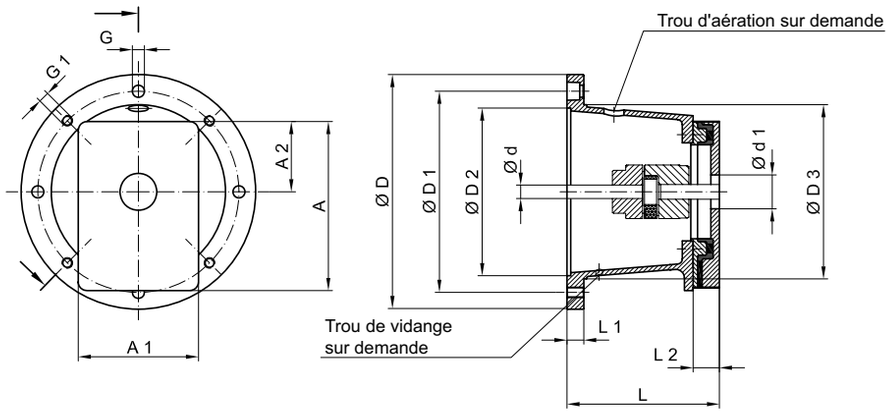

Codification							
Type	Taille		Longueur totale		Type DF		Code interface pompe
PE	250	/	124	/	DFZRP	/	433/1

Taille moteur IEC et arbre (d x L)	P [kW] à n= 1500 min^{-1}	Forme	Lanterne et bride d'amortissement	Équerre support	Joint	Dimensions [mm]												
						Côté moteur									Côté pompe			
			Type	Type	Type	øD	øD1	øD2	øD3	L	L1	L2	G	G1	øA	øA1	øA2	d1$_{min}$
71 (14 x 30)	0,25–0,37	IMB 5 IMV 1	PRE 160/90 DFZRP/...	PTFL 160	D 160 GK	160	130	110	110	90	13	20	9	M8	121	92	46	22
80 (19 x 40)	0,55–0,75	IMB 14	PRE 160/90 DFZRP/...	PTFL 160	D 160 GK	160	130	110	110	90	14	20	9	9	121	92	46	22
		IMB 5 IMV 1	PRE 200/100 DFZRP/...	PTFL 200 PTFS 200	D 200 GK	200	165	130	145	100	16		11	M10				
			PRE 200/118 DFZRP/...							118	15							
90 S+L (24 x 50)	1,1–1,5	IMB 14	PRE 160/90 DFZRP/...	PTFL 160	D 160 GK	160	130	110	110	90	13	20	9	9	121	92	46	22
		IMB 5 IMV 1	PRE 200/100 DFZRP/... PRE 200/118 DFZRP/...	PTFL 200 PTFS 200	D 200 GK	200	165	130	145	100	16		11	M10				
										118	15							
100 L 112 M (28 x 60)	2,2–4	IMB 14	PRE 160/110 DFZRP/...	PTFL 160	D 160 GK	160	130	110	110	110	34	20	9	9	121	92	46	22
		IMB 5 IMV 1	PRE 250/114 DFZRP/...	PTFL 250 PTFS 250	D 250 GK	250	215	180	190	114	19		14	M12				
132 S+M (38 x 80)	5,5–7,5	IMB 5 IMV 1	PRE 300/153 DFZRP/...	PTFL 300 PTFS 300	D 300 GK	300	265	230	234	153	20	20	14	M12	121	92	46	22

Pour les moteurs à puissance élevée de taille 160 à 280, se reporter aux lanternes circulaires avec bride d'amortissement en page 82.

LANTERNES RECTANGULAIRES POUR MOTEURS INDUSTRIELS HONDA

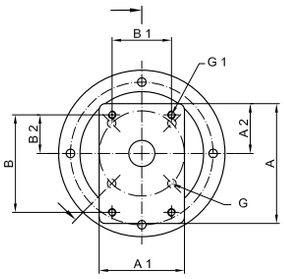

GX 100 – 160

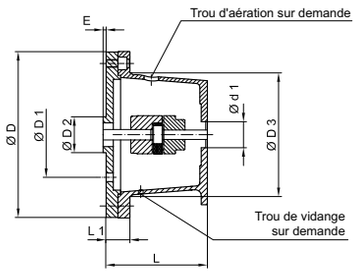

GX 240 – 390

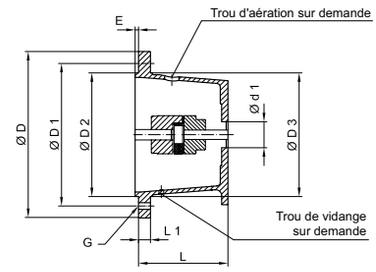

Type moteur	Arbre	Lanterne	Conicité côté pompe	Accouple-ment	Dimensions [mm]															
					Côté moteur								Côté pompe							
		Type	Type	Type	øD	øD1	øD2	øD3	L	L1	E	G	øA	øA1	øA2	d1	B	B1	B2	G1
GX 100	S	PE 160/95/10 HO	1:8	24/30 N1-15	160	92	41,2	110	95	39	2,5	9	90	69	34	25,4	72	52,4	26,2	M6
	Q	PE 160/105/10 HO		24/30 N1-ED					105	49										
GX 110 GX 120/120 K1	S + L	PE 160/95/10 HO	1:8	24/30 N1-18 N5	160	92	41,2	110	95	39	2,5	9	90	69	34	25,4	72	52,4	26,2	M6
	H	PE 160/95/10 HO		24/30 N1-A					95	39										
	Q	PE 160/105/10 HO		24/30 N1-A					105	49										
GX 140 GX 160/160 K1	S + L	PE 160/95/10 HO	1:8	24/30 N1-20N5	160	92	41,2	110	95	39	2,5	9	90	69	34	25,4	72	52,4	26,2	M6
		PE 160/110/20 HO	1:8	24/30 N2 (a)-20N5					110	29			120	90	45	36,5	96	71,5	32,5	M8
		PE 160/110/70 HO	1:5	24/30 B17 -20N5					110	29			120	90	45	80	100	72	34,5	M8
	H	PE 160/95/10 HO	1:8	24/30 N1-A					95	39			90	69	34	25,4	72	52,4	26,2	M6
	Q	PE 160/105/10 HO	1:8	24/30 N1-A					105	49										
GX 240/240 K1 GX 270 GX 340/340 K1 GX 390/390 K1	S + L	PE 160/108,5/10 HO	1:8	24/30 N1-25 N7	160	127	110	110	108,5	27,5	2,5	9	120	90	45	25,4	72	52,4	26,2	M6
		PE 160/108,5/20 HO	1:8	28/38 N2 (a) K-25N7												36,5	96	71,5	32,5	M8
		PE 160/108,5/70 HO	1:5	28/38 B17-25 N7												80	100	72	34,5	M8

LANTERNES RECTANGULAIRES POUR MOTEURS INDUSTRIELS KUBOTA

Type moteur	Arbre	Lanterne	Conicité côté pompe	Accouple-ment	Dimensions [mm]															
					Côté moteur								Côté pompe							
		Type	Type	Type	øD	øD1	øD2	øD3	L	L1	E	G	øA	øA1	øA2	d1	B	B1	B2	G1
OC 60 OC 80 OC 95	Q	PE 160/130/10 KU	1:8	24/30 N1-BS 98°	160	113,1	146,1	110	130	49	2	9	120	90	45	25,4	72	52,4	26,2	M6
		PE 160/133/20 KU		MB 28 N2 (a)-BS					133	56						36,5	96	71,5	32,5	M8
		PE 160/133/70 KU	1:5	24/30 B17-BS 98°					133	56						80	100	72	34,5	M8
GH 120 GH 170	Q	PE 160/105/10 KU	1:8	24/30 N1-A 98°	160	92	41,2	110	105	49	2,5	9	90	69	34	25,4	72	52,4	26,2	M6
		PE 160/115/20 KU		24/30 N1-(a)-A98°				110	115	34			120	90	45	36,5	96	71,5	32,5	M8
		PE 160/115/70 KU	1:5	24/30 B17-A 98°				110	115	34			120	90	45	80	100	72	34,5	M8

LANTERNES RIGIDES TYPE TD POUR MOTEURS NEMA (NORME AMÉRICAINE)

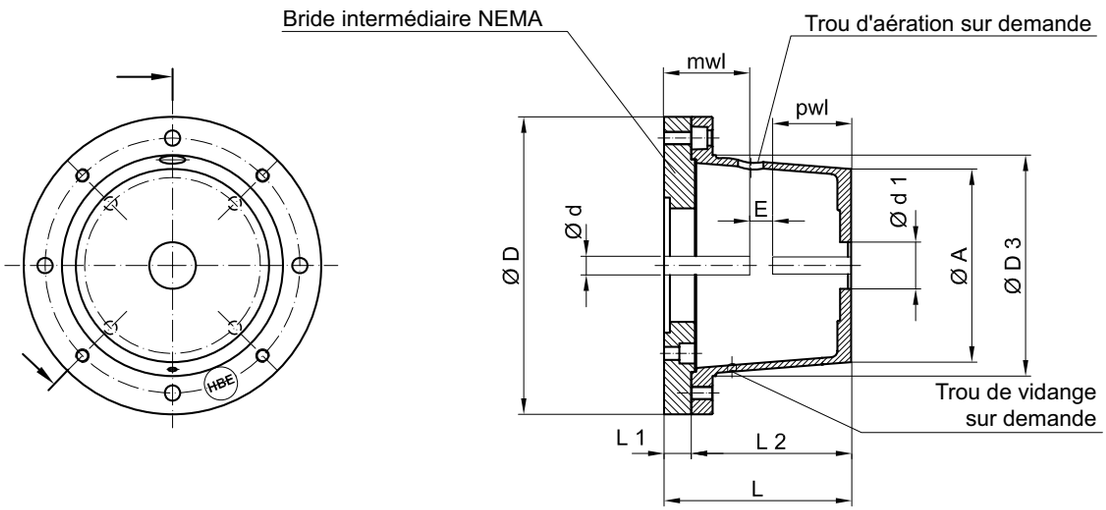

Moteur NEMA 60 Hz / 1800 min-1	CV	mwL	Code ød	Lanterne	Bride intermédiaire NEMA	Dimensions [mm]							Accouplement Softex®	E
						L	L1	L2	øD	ød1	øD3	øA		
143-145 TD	0,5–2	57,2	G	PR 250 / 115	ZF 295 / 25 PR 250 / NEMA (5454)	140	25	115	295	250	190	178	19 / 24	16
				PR 250 / 120		145		120				178		
182–184 TD	3–5	70,0	SB	PR 250 / 124		149		124				177	24 / 30	18
				PR 250 / 128		153		128				177		
213–215 TD	7,5–10	85,7	M	PR 250 / 135		160		135				177	28 / 38	20
				PR 250 / 148		173		148				176		
254–256 TD	15–20	101,6	N	PR 300 / 144	ZF 350 / 26 PR 300 / NEMA (5451)	171	26	144	350	300	234	223	38 / 45	24
				PR 300 / 150		176		150				223		
284–286 TD	25–30	117,5	NM	PR 300 / 155		181		155				223	42 / 55	26
				PR 300 / 168		194		168				222		
				PR 300 / 196		222		196				220		
324–326 TD	40–50	133,3	P	PR 450 / 217*	ZF 450 / 25 PR 450 / NEMA (5477)	242	25	217	450	450	350	300	48 / 60	28
				PR 450 / 222		247		222				299		
364–365 TD	60–75	149,2	UB	PR 450 / 234*		259		234				296	55 / 70	30
				PR 450 / 240		265		240				295		
				PR 450 / 262		287		262				290		
				PR 450 / 285		310		285				286		
404–405 TD	100	184,2	WA	PR 550 / 230	ZF 550 / 25 PR 550 / NEMA (5478)	255	25	230	550	550	450	362	75 / 90	40
				PR 550 / 248		273		248				359		
444–445 TD	125–150	215,9	WD	PR 550 / 265		290		265				356		
				PR 550 / 275		300		275				354		
				PR 550 / 295*		320		295				350		
				PR 550 / 315		340		315				347		

*Version en une pièce unique

EXEMPLE DE CODIFICATION: CALCUL DE LA LONGUEUR TOTALE DE LANTERNE POUR MOTEUR 213-215 TC

pwl = longueur totale de l'arbre de pompe y compris épaulement de centrage + différence éventuelle si le moyeu de l'accouplement dépasse de la longueur de portée de l'arbre.

pwl (longueur totale arbre pompe), par ex.	= 50 mm
mwL (longueur totale arbre moteur), par ex.	= 79,4 mm
E (distance entre arbres moteur et pompe type 28/38)	= 20 mm
Longueur totale théorique L	= 149,4 mm
Longueur totale disponible L	= 153 mm

LANTERNES RIGIDES TYPE C-TC POUR MOTEURS NEMA (NORME AMÉRICAINE)

Moteur NEMA 60 Hz / 1800 min⁻¹	CV	mwL	Code ød	Lanterne	Bride intermédiaire NEMA	Dimensions [mm]							Accouplement Softex®	E
						L	L1	L2	øD	ød1	øD3	øA		
56 C	0,25–0,75	54,2	ED	PR 200 / 80	ZF 200 / 18 PR 200 56–145 TC (5476)	98	18	80	200	200	145	128	19 / 24	16
				PR 200 / 90		108		90				127		
				PR 200 / 100		118		100				127		
				PR 200 / 110		128		110				126		
				PR 200 / 118		136		118				126		
143–145 TC	0,5–2	54	G	PR 250 / 115	ZF 250 / 23 PR 250 56–145 TC (5467)	138	23	115	250	250	190	178		
				PR 250 / 120		143		120				178		
				PR 250 / 124		147		124				177		
				PR 250 / 128		151		128				177		
				PR 250 / 135		158		135				177		
				PR 250 / 148		171		148				176		
182–184 TC	3–5	66,7	SB	PR 250 / 115	ZF 250 / 18 PR 250 182–256 TC (5453)	133	18	115	250	250	190	178	24 / 30	18
				PR 250 / 120		138		120				178		
213–215 TC	7,5–10	79,4	M	PR 250 / 124		142		124				177	28 / 38	20
				PR 250 / 128		146		128				177		
				PR 250 / 135		153		135				177		
254– 256 TC	15–20	95,3	N	PR 250 / 148		166		148				176	38 / 45	24
				PR 250 / 175		193		175				175		
182–184 TC	3,5	66,7	SB	PR 300 / 144	ZF 300 / 20 PR 300 182–256 TC (5480)	164	20	144	300	300	234	224	24 / 30	18
				PR 300 / 150		170		150				223		
213–215 TC	7,5–10	79,4	M	PR 300 / 155		175		155				223	28 / 38	20
				PR 300 / 168		188		168				222		
254–256 TC	15–20	95,3	N	PR 300 / 196		216		196				220	38 / 45	24
284–286 TC	25–30	111,1	NM	PR 300 / 133	ZF 300 / 20 PR 300 284–286 TC (5475)	153	20	133	300	300	234	224	42 / 55	26
				PR 300 / 144		164		144				224		
				PR 300 / 150		170		150				223		
				PR 300 / 155		175		155				223		
				PR 300 / 168		188		168				222		
				PR 300 / 196		216		196				220		
				PR 300 / 210		230		210				218		
324–326 TC	40–50	127,0	P	PR 350 / 188	ZF 350 / 25 PR 350 324–405 TC (5449)	213	25	188	350	350	260	238	48 / 60	28
				PR 350 / 204		229		204				237		
364–365 TC	60–75	142,9	UB	PR 350 / 228		253		228				235	55 / 70	30
404–405 TC	100	184,2	WA	PR 350 / 256		281		256				232	75 / 90	40
444–445 TC	125–150	215,9	WD	PR 550 / 248	ZF 550 / 34 PR 550 444–445 TC (5479)	282	34	248	550	550	450	359	75 / 90	40
				PR 550 / 265		299		265				356		
				PR 550 / 275		309		275				354		
				PR 550 / 295		329		295				350		
				PR 550 / 315		349		315				347		

LANTERNES EN FONTE OU ACIER

DESCRIPTION

- Lanterne en fonte, acier ou acier inox suivant VDMA 24561
- Usinage complet des côtés moteur et pompe
- Types PRG et PRGS apprêtés, sans altération des surfaces usinées
- Idéales pour applications minières, offshore, mobiles et toutes applications sévères
- Type PRGS particulièrement bien adapté aux applications hautement dynamiques avec servomoteur
- Bonnes capacité d'amortissement grâce à l'effet de masse
- Haute protection contre la corrosion et ambiances salines
- Type PRST également disponible en acier inox et pratiquement toutes longueurs spéciales

Codification					
Type	Taille		Longueur		Code interface pompe
PRG	250	/	175	/	433/1

PRG	Fonte
PRGS	Fonte pour servomoteurs
PRST	Acier
PRVA	Acier inox

DIMENSIONS

Type PRGS

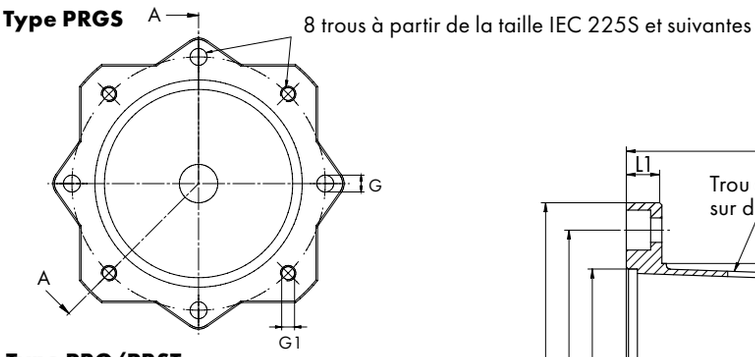

Type PRG/PRST

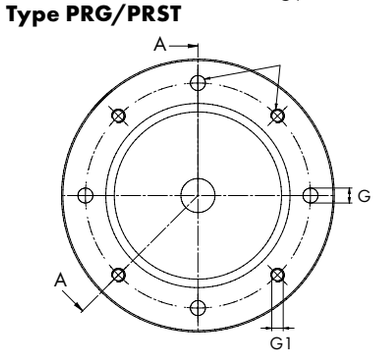

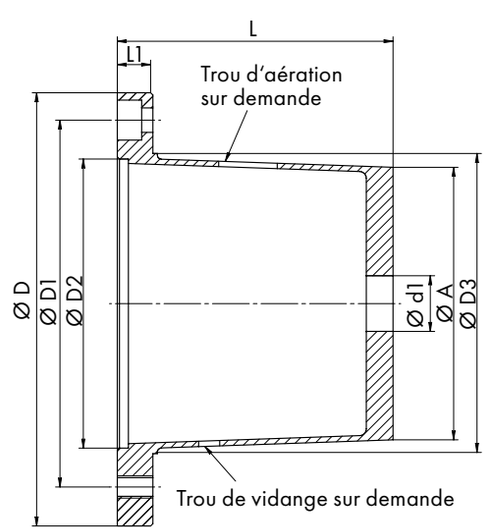

Taille moteur IEC et arbre (ødxL)	P [kW] à n=1500 min^{-1}	Lanterne	Équerre support	Joint	Dimensions [mm]									
					Côté moteur								Côté pompe	
		Type		Type	ø D	ø D1	ø D2	ø D3	L**	L1	G	G1	ø A	$d1_{min}$
80 (19 x 40) 90 S + L (24x50)	0,55 – 0,75 1,1 – 1,5	PRST 200/100	PTFS 200 GG	D 200 GK	200	165	130	–	100	16	11	M10	*	*
		PRST 200/110						–	110				*	*
		PRST 200/118						–	118				*	*
		PRGS 200/124						145	124				142	25
		PRST 200/140						–	140				*	*
100 L 112 M (28 x 60)	2,2 – 4	PRST 250/120	PTFS 250 GG	D 250 GK	250	215	180	–	120	19	14	M12	*	*
		PRGS 250/124						190	124				185	25
		PRST 250/128						–	128				*	*
		PRST 250/135						–	135				*	*
		PRGS 250/148						190	148				185	40
		PRGS 250/175						190	175				225	70
132 S+M (38 x 80)	5,5 – 7,5	PRGS 300/144	PTFS 300 GG	D 300 GK	300	265	230	234	144	19	14	M12	225	30
		PRST 300/150						–	150				*	*
		PRST 300/155						–	155				*	*
		PRGS 300/168						234	168				225	60
		PRG 300/196						234	196				225	60
160 M+L (42 x 110) 180 M+L (48 x 110)	11 – 15 18,5 – 22	PRST 350/188	PTFS 350 GG	D 350 GK	350	300	250	–	188	25	18	M16	*	*
		PRST 350/204						–	204				*	*
		PRGS 350/228						260	228				255	77
		PRST 350/256							256				*	*
200 L (55 x 110)	30	PRST 400/204	PTFS 400 ST	D 400 GK	400	350	300	–	204	25	18	M16	*	*
		PRGS 400/228						300	228				280	77
		PRST 400/256						–	256				*	*
225 S+M (60 x 140)	37 – 45	PRST 450/234	PTFS 450 ST	D 450 GK	450	400	350	–	234	25	18	M16	*	*
		PRGS 450/262						260	262				258	90
		PRST 450/285						–	285				*	*
		PRST 450/315							315				*	*
250 M (65 x 140) 280 S+M (75 x 140)	55 75 – 90	PRST 550/248	PTFS 550 ST	D 550 GK	550	500	450	–	248	25	18	M16	*	*
		PRG 550/265						450	265				360	98
		PRST 550/275						–	275				*	*
		PRST 550/295						–	295				*	*
		PRST 550/315							315				*	*
315 S+M 315L (80 x 170)	110 – 200	PRST 660/310	PTFS 660 ST	D 660 GK	660	600	550	–	310	32	22	M20	*	*
		PRST 660/330						–	330				*	*
		PRST 660/345						–	345				*	*

*en fonction du type de pompe **pour type PRST, autres longueurs sur demande

ÉQUERRES SUPPORTS SUIVANT VDMA 24561

EXÉCUTION LÉGÈRE PTFL

DESCRIPTION

- PTFL: exécution légère et compacte
- Même version pour moteurs CEI à montage horizontal ou vertical, et donc stockage simplifié
- Compatibles avec moteurs pour montage horizontal B5
- Matériau: aluminium
- Compatibles avec patins d'amortissement (voir page 99)
- Tous types tenus en stock

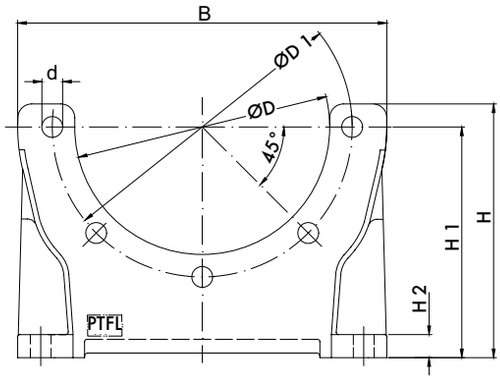

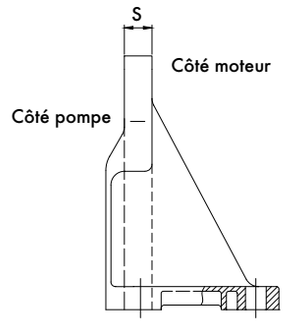

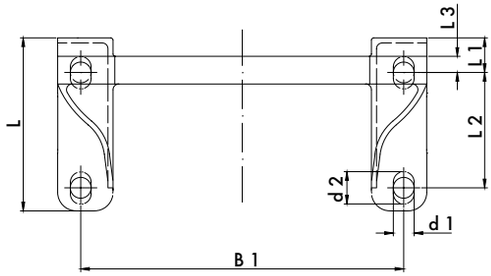

Référence	Type	Dimensions [mm]															Masse [kg]	Matériau
		øD	øD1	B	B1	L	L1	L2	L3	H	H1	H2	d	d1	d2	S		
4307	PTFL 160	110	130	160	140	75	15	50	7	110	100	10	9	9	–	12	0,25	Aluminium
4308-1	PTFL 200	145	165	200	180	88	15	60	4	124	112	12	11	11	–	14	0,41	Aluminium
4309-1	PTFL 250	190	215	250	220	110	21	60	–	145	132	15	14	14	22	14	0,55	Aluminium
4310-1	PTFL 300	235	265	300	260	120	22	80	–	172	160	18	14	14	22	18	0,90	Aluminium
4311-1	PTFL 350	260	300	348	300	148	20	110	–	195	180	18	18	18	24	18	1,50	Aluminium

ÉQUERRES SUPPORTS SUIVANT VDMA 24561

EXÉCUTION RENFORCÉE PTFS

DESCRIPTION

- PTFS: exécution renforcée, dédiée aux pompes multi-étagées
- Même version pour moteurs CEI à montage horizontal ou vertical, et donc stockage simplifié
- Compatibles avec moteurs pour montage horizontal B5
- Matériau: aluminium
- Compatibles avec patins d'amortissement (voir page 99)
- Tous types tenus en stock

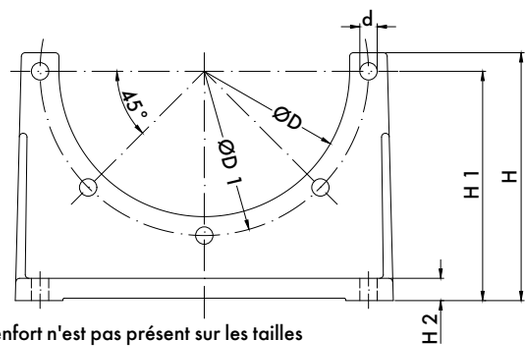

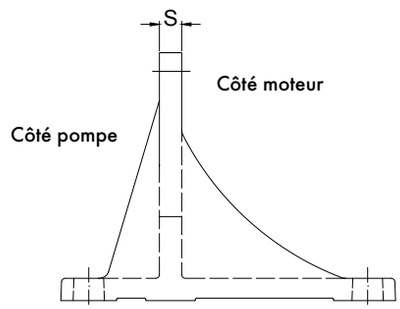

Le renfort n'est pas présent sur les tailles PTFS200, PTFS250 et PTFS300

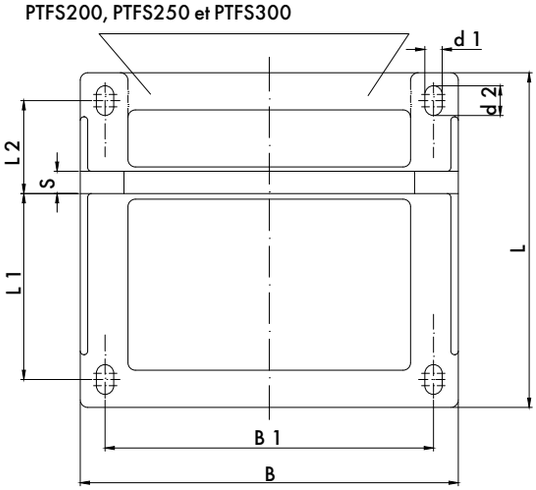

Référence	Type	Dimensions [mm]														Masse [kg]	Matériau
		øD	øD1	B	B1	L	L1	L2	H	H1	H2	d	d1	d2	S		
4316-2	PTFS 200	145	165	204	165	185	100	50	138	125	12	11	11	19	14	0,85	Aluminium
4317-2	PTFS 250	190	215	252	215	230	125	60	167	155	15	14	14	24	17	1,65	Aluminium
4318	PTFS 300	235	265	305	265	270	150	75	200	185	18	14	14	24	18	2,30	Aluminium
4319	PTFS 350	260	300	356	300	310	175	90	252	235	18	18	18	30	18	5,60	Aluminium
4320	PTFS 400	300	350	407	350	350	200	100	277	260	20	18	18	30	20	7,80	Aluminium
4321	PTFS 450	350	400	458	400	385	225	110	312	295	20	18	18	30	22	10,80	Aluminium
4322	PTFS 550	450	500	560	500	465	275	140	367	350	25	18	18	30	25	16,40	Aluminium
4323	PTFS 660	550	600	670	600	555	330	165	412	380	30	22	22	37	30	26,70	Aluminium

ÉQUERRES SUPPORTS EN ACIER SUIVANT VDMA 24561

DESCRIPTION

- PTFS: exécution renforcée
- Compatibles avec les asservissements hautement dynamiques
- Idéales pour applications minières, offshore, mobiles et toutes applications sévères
- Même version pour moteurs CEI à montage horizontal ou vertical, et donc stockage simplifié
- Compatibles avec moteurs pour montage horizontal B5
- Tous les modèles sont apprêtés

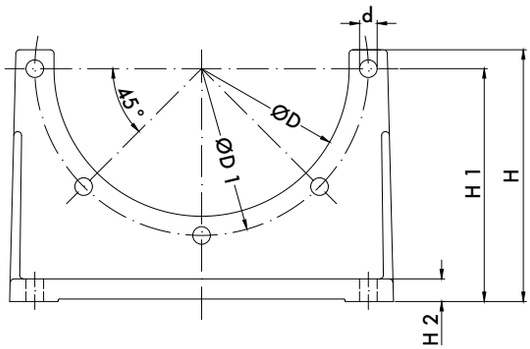

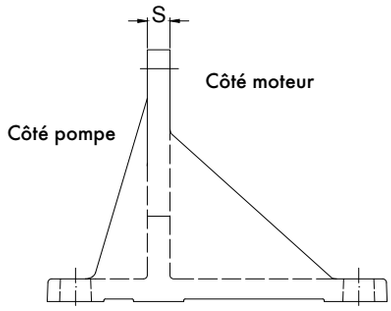

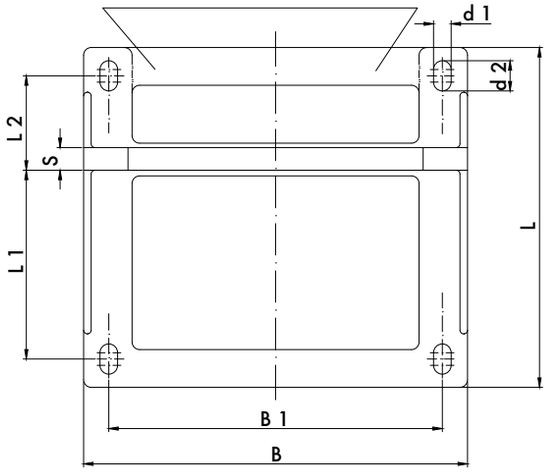

Référence	Type	Dimensions [mm]														Masse [kg]	Matériau
		øD	øD1	B	B1	L	L1	L2	H	H1	H2	d	d1	d2	S		
4316-3	PTFS 200	145	165	204	165	185	100	50	138	125	12	11	11	19	14	7,50	Acier
4317-3	PTFS 250	190	215	252	215	230	125	60	167	155	13	14	14	24	15	8,00	Acier
4318-1	PTFS 300	235	265	300	265	270	150	75	200	185	13	14	14	24	15	9,30	Acier
4319-2	PTFS 350	260	300	350	300	310	175	90	252	235	13	18	18	30	15	13,20	Acier
4320-2	PTFS 400	300	350	400	350	350	200	100	275	260	13	18	18	30	15	16,50	Acier
4321-1	PTFS 450	350	400	458	400	385	225	110	312	295	20	18	18	30	22	20,00	Acier
4322-1	PTFS 550	450	500	560	500	465	275	140	367	350	25	18	18	30	25	38,00	Acier
4323-1	PTFS 660	550	600	670	600	555	330	165	415	380	30	22	22	37	30	50,00	Acier

ÉLÉMENTS D'AMORTISSEMENT

PATINS D'AMORTISSEMENT

- Réduction du niveau de bruit et des vibrations
- Compatibles avec moteurs CEI IM B35 (MDS), moteurs NEMA, équerres supports PTFL (PTFL-DS) et PTFS (PTFS-DS)
- Disponibles sur stock
- Longueurs et exécutions spéciales sur demande
- Matériau: caoutchouc (NR) / acier

Codification patins d'amortissement	
Type	**Taille**
MDS	225 M

BRIDES D'AMORTISSEMENT

- À associer avec les lanternes et les équerres supports HBE, entre la pompe hydraulique et le moteur électrique
- Constituées de deux éléments en aluminium, reliés entre eux par surmoulage en caoutchouc (Perbunan NBR) sans aucun contact métallique
- Les matériaux utilisés sont résistants aux huiles minérales et acceptent une température de fonctionnement maxi de +80°C (+100°C pendant de courts instants)
- Dans un souci d'optimisation, deux différentes duretés sont disponibles:
  S=standard
  H=dur

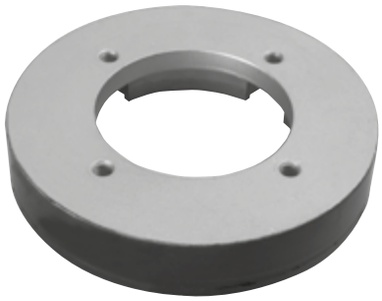

Codification bride d'amortissement		
Type	**Taille**	**Code interface pompe**
DF	250	586/1

ANNEAUX D'AMORTISSEMENT

- À insérer entre la lanterne et le réservoir, verticalement ou horizontalement
- Constitués de deux éléments en aluminium surmoulés de Perbunan vulcanisé
- Application: huiles minérales jusque +80°C
- Réduction de bruit: 3 à 5 dB(A) env.
- Lèvres d'étanchéité déjà surmoulées, aucun joint supplémentaire nécessaire

Illustration d'un dispositif à ouverture/fermeture rapide

Codification patins d'amortissement		
Type	**Taille**	**Option**
DA	400	/2

PATINS D'AMORTISSEMENT

TYPE MDS POUR MOTEURS ÉLECTRIQUES IM B35

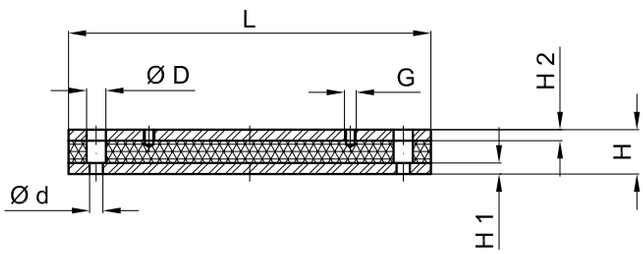

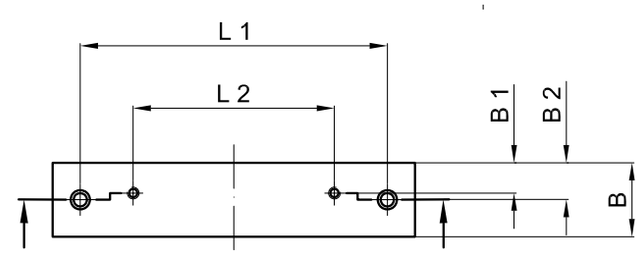

Référence	Type	Taille moteur CEI	Dimensions [mm]												
			L	L1	L2	H	H1	H2	B	B1	B2	ø d	ø D	G	Dureté Shore A
4420	MDS 71	71	196	156	90	40	10	10	50	21	25	14	20	M6	55°
4421	MDS 80	80	180	156	100	40	10	10	50	22	25	14	20	M8	
4447	DSM 80 SO	80	176	146	100	40	10	10	50	22	25	14	20	M8	
4421	MDS 90 S	90 S	180	156	100	40	10	10	50	22	25	14	20	M8	
4423	MDS 90 L	90 L	240	205	125	40	10	10	50	24	25	14	20	M8	
4424	MDS 100 L	100 L	240	205	140	40	10	10	50	24	25	14	20	M10	
4425	MDS 112 M	112 M	240	205	140	40	10	10	50	20	25	14	20	M10	
4427	MDS 132 S	132 S	285	245	140	45	10	10	50	20	25	14	20	M10	
4427	MDS 132 M	132 M	285	245	178	45	10	10	50	20	25	14	20	M10	
4428	MDS 160 M	160 M	340	300	210	60	15	15	70	28	35	18	26	M12	
4429	MDS 160 L	160 L	416	370	254	60	15	15	70	28	35	18	26	M12	
4430	MDS 180 M	180 M	416	370	241	60	15	15	70	35	35	18	26	M12	
4431	MDS 180 L	180 L	446	400	279	60	15	15	70	35	35	18	26	M12	
4432	MDS 200 L	200 L	496	430	305	60	15	15	70	35	35	22	33	M16	
4433	MDS 225 S	225 S	496	430	286	60	15	15	70	35	35	22	33	M16	
4434	MDS 225 M	225 M	496	445	311	60	15	15	70	35	35	22	33	M16	
4435	MDS 250 M	250 M	496	445	349	60	15	15	100	50	50	22	33	M20	70°
4436	MDS 280 S	280 S	580	530	368	60	15	15	100	50	50	22	33	M20	
4436	MDS 280 M	280 M	580	530	419	60	15	15	100	50	50	22	33	M20	
4441	DSM 280 S -SO	280 S	614	570	368	60	15	15	100	50	50	22	33	M20	
4437	DSM 280 M -SO	280 M	614	570	419	60	15	15	100	50	50	22	33	M20	
4438	MDS 315 S	315 S	614	570	406	60	15	15	100	60	60	22	33	M24	
4443	MDS 315 M	315 M	614	570	457	60	15	15	100	60	60	22	33	M24	
4389	DSM 315 S	315 S	614	570	406	60	15	15	120	60	60	22	33	M24	
4389	DSM 315 M	315 M	614	570	457	60	15	15	120	60	60	22	33	M24	
4446	MDS 315 L	315 L	704	660	508	60	15	15	100	60	60	22	33	M24	
4446-1	DSM 315 L	315 L	704	660	508	60	15	15	120	60	60	22	33	M24	
4449	MDS 355 L	355 L	826	782	630	60	15	15	100	60	60	22	33	M24	
4449-3	MDS 355 M	355 M	826	782	560	60	15	15	100	60	60	22	33	M24	

TYPE MDS POUR MOTEURS ÉLECTRIQUES NEMA TC + TD

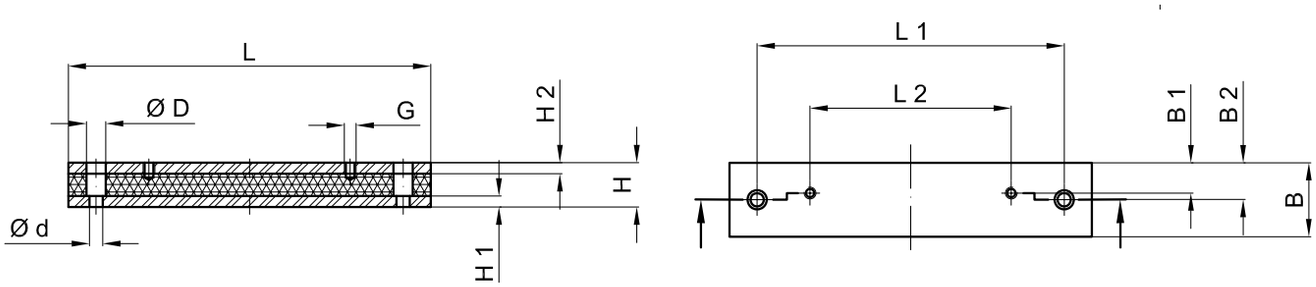

Référence	Type	Taille moteur	Dimensions [mm]												
			L	L1	L2	H	H1	H2	B	B1	B2	ø d	ø D	G	Dureté Shore A
4422	MDS 143 TC/TD NEMA	143 TC/TD	190	160	101,6	40	10	10	50	20	25	14	20	M8	55°
5692	MDS 145 TC/TD NEMA	145 TC/TD	225	185	127,0	40	10	10	50	20	25	14	20	M8	
5693	MDS 182 TC/TD NEMA	182 TC/TD	225	185	114,3	40	10	10	50	20	25	14	20	M10	
5695	MDS 184+213 TC/TD NEMA	184+213 TC/TD	254	216	139,7	45	10	10	50	20	25	14	20	M10	
4455	MDS 215 TC/TD NEMA	215 TC/TD	285	245	177,8	45	10	10	50	20	25	14	20	M10	
4392	MDS 254 TC/TD NEMA	254 TC/TD	330	295	209,5	45	10	10	50	20	25	14	20	M12	
4444	MDS 256 TC/TD NEMA	256 TC/TD	375	340	254,0	45	15	15	50	20	25	14	20	M12	
5691	MDS 284 TC/TSC/TD NEMA	284 TC/TSC/TD	406	362	241,3	60	15	15	70	30	35	18	26	M12	
5691	MDS 286 TC/TSC/TD NEMA	286 TC/TSC/TD	406	362	279,4	60	15	15	70	30	35	18	26	M12	
4452	MDS 324 TC/TSC/TD NEMA	324 TC/TSC/TD	416	370	267,0	60	15	15	70	35	35	18	26	M12	
4453	MDS 326 TC/TSC/TD NEMA	326 TC/TSC/TD	458	410	305,0	60	15	15	70	35	35	18	26	M16	
4440	MDS 364 TC/TSC/TD NEMA	364 TC/TSC/TD	446	400	285,8	60	15	15	70	30	35	18	26	M16	
5690	MDS 365 TC/TSC/TD NEMA	365 TC/TSC/TD	458	410	311,1	60	15	15	70	35	35	18	26	M16	
5689	MDS 404 TC/TSC/TD NEMA	404 TC/TSC/TD	500	445	311,1	60	15	15	100	50	50	27	40	M16	70°
5703	MDS 405 TC/TSC/TD NEMA	405 TC/TSC/TD	533	476	349,0	60	15	15	100	50	50	27	40	M16	
4448	MDS 444 TC/TSC/TD NEMA	444 TC/TSC/TD	580	530	368,3	60	15	15	100	50	50	25	40	M16	
5688	MDS 445 TC/TSC/TD NEMA	445 TC/TSC/TD	660	605	419,1	60	15	15	100	50	50	25	40	M16	

TYPE PTFL-DS / PTFS-DS POUR ÉQUERRES SUPPORTS

Référence	Type	Taille équerre support	Dimensions [mm]												
			L	L1	L2	H	H1	H2	B	B1	B2	ø d	ø D	G	Dureté Shore A
4498	PTFL-DS 160	PTFL 160	176	130	50	40	10	10	50	10	25	14	20	M8	55°
4483	PTFL-DS 200	PTFL 200	176	130	60	40	10	10	50	15	25	14	20	M10	
4484	PTFL-DS 250	PTFL 250	230	140	60	40	10	10	50	15	25	14	20	M12	
4485	PTFL-DS 300	PTFL 300	270	170	80	40	10	10	50	15	25	14	20	M12	
4486	PTFL-DS 350	PTFL 350	305	200	110	60	10	10	70	25	35	18	26	M16	
4490	PTFS-DS 200	PTFS 200	245	205	150	40	10	10	50	19	25	14	20	M10	55°
4491	PTFS-DS 250	PTFS 250	300	260	185	40	10	10	50	21	25	14	20	M12	
4492	PTFS-DS 300	PTFS 300	340	300	225	45	10	10	50	21	25	14	20	M12	
4493	PTFS-DS 350	PTFS 350	390	345	265	60	15	15	70	29	35	18	26	M16	
4494	PTFS-DS 400	PTFS 400	425	380	300	60	15	15	70	29	35	18	26	M16	
4495	PTFS-DS 450	PTFS 450	470	425	335	60	15	15	70	35	35	18	26	M16	
4496	PTFS-DS 550	PTFS 550	565	515	415	60	15	15	70	35	35	18	26	M16	
4497	PTFS-DS 660	PTFS 660	655	605	495	60	15	15	100	50	50	22	33	M20	70°

BRIDES D'AMORTISSEMENT

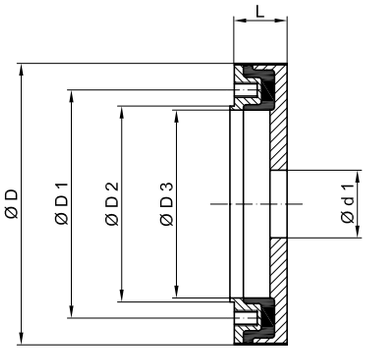

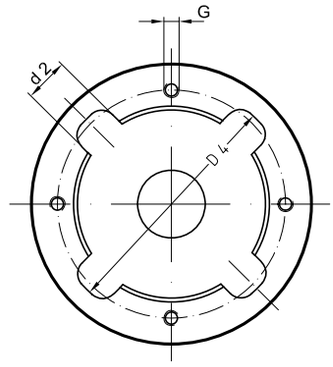

DF 200- 400

Référence	Type	Dimensions [mm]								
		ø D	ø D1	ø D2	ø D3	ø D4	ø $d1_{min}$	d2	L	G
5410	DF 200 / .. / 30 / .. / 1	142	102	90	85	120	32	25	30	M8 x 10
5412	DF 250 / 16 / 35 / .. / 1	186	150	130	125	156	32	28	35	M10 x 15
5415	DF 300 / 32 / 40 / .. / 1	222	175	147	140	190	33	55	40	M12 x 16
5420	DF 350 /63 / 45 / .. / 1	258	195	172	165	230	48	60	45	M12 x 16
5425	DF 400 / 84 / 60 / .. / 1	365	248	212	200	335	120	45	60	M20 x 23

*Version standard «S»

EFFORT RADIAL

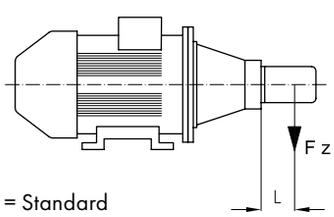

S = Standard
H = Dur

$$F_{zul.} = \frac{(F[N] \times L)}{SPA^{**}\ efficace}$$

Bride d'amortissement	DF 200 / ...		DF 250 / 16		DF 300 / 32		DF 350 / 63		DF 400 / 84	
	S	H	S	H	S	H	S	H	S	H
Distance L [mm] d'application de l'effort	70		100		100		200		200	
Effort autorisé $F_{zul.}$[N]***	300	400	1100	1300	1600	1900	1400	2000	3000	4000

** Distance centroïde

*** Pour des températures de fonctionnement jusque 60°C

DF-ZRP / 1-2

Bride d'amortissement rectangulaire pour pompes à engrenages externe tailles 1 et 2 en association avec lanternes ou équerres supports pour applications stationnaires ou mobiles

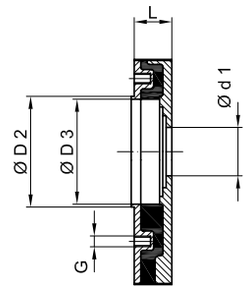

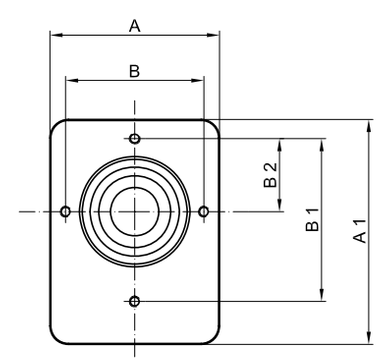

Dimensions [mm]										
Typ	A	A1	B	B1	B2	ø D2	ø D3	ø $d1_{mini}$	G	L
DF ZRP / 1-2	92	122	75	87,5	37,5	60	57	25	M8	20

ANNEAUX D'AMORTISSEMENT

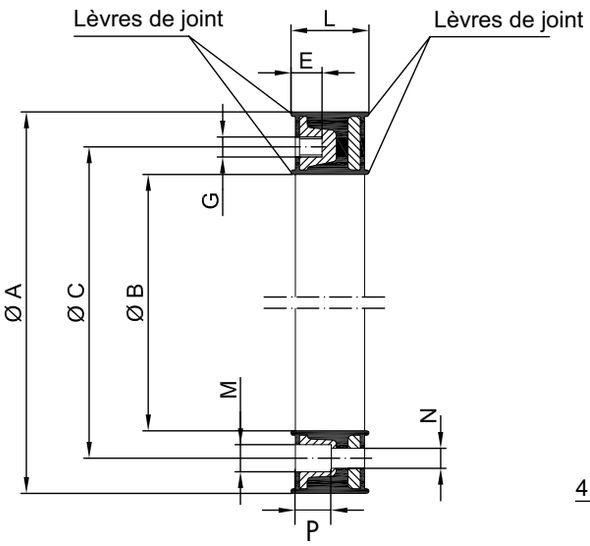

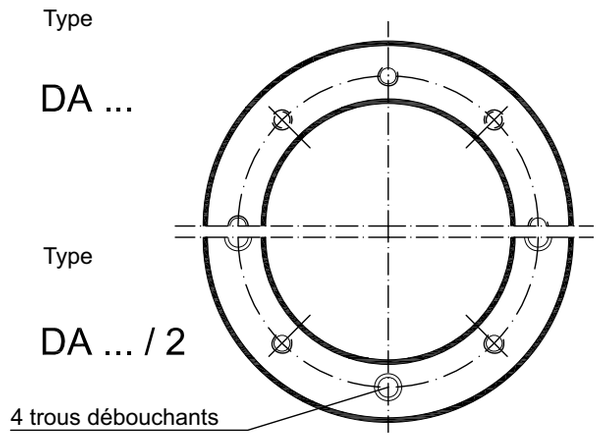

Uniquement pour montage vertical

Référence	Taille moteur CEI	Type	Dimensions [mm]								
			ø A	ø B	ø C	G	E	L	M	N	P
4324	71	DA 160	160	111	130	M8	16	38	–	–	–
4325	80 / 90	DA 200	200	146	165	M10	20	43	–	–	–
4326	100 / 112	DA 250*	250	191	215	M12	20	48	–	–	–
4327	132	DA 300*	300	235	265	M12	20	53	–	–	–
4328	160 / 180	DA 350*	350	261	300	M16	24	64	–	–	–
4329	200	DA 400*	400	308	350	M16	24	62	–	–	–
4330	225S/225M	DA 450*	450	352	400	M16	32	69	–	–	–
4331	250M/280S/280M	DA 550*	550	452	500	M16	32	72	–	–	–
4332	315S/315M	DA 660*	660	552	600	M20	32	72	–	–	–
4341	71	DA 160 / 2	160	111	130	M8	16	38	14,5	9	15
4340	80 / 90	DA 200 / 2	200	146	165	M10	20	43	16,5	11	20
4333	100 / 112	DA 250 / 2*	250	191	215	M12	26	48	18,5	14	20
4334	132	DA 300 / 2*	300	235	265	M12	26	53	18,5	14	20
4335	160 / 180	DA 350 / 2*	350	261	300	M16	24	64	24,5	18	20
4336	200	DA 400 / 2*	400	308	350	M16	24	62	24,5	18	20
4337	225S/225M	DA 450/ 2*	450	352	400	M16	32	69	26	18	20
4338	250M/280S/280M	DA 550/ 2*	550	452	500	M16	32	72	26	18	20
4339	315S/315M	DA 660/ 2*	660	552	600	M20	32	72	33	22	30

*dispositif à ouverture/fermeture rapide inclus

FLASQUES DE MONTAGE

DESCRIPTION

- Permettent de simplifier le montage/démontage du groupe motopompe, y compris les tubes hydrauliques, sans démonter le couvercle du réservoir
- Les tubes hydrauliques passent dans le flasque de montage
- Matériau: ST 37 (acier)
- Compatibles avec lanternes de Ø 160 à Ø 400 mm
- Joints en liège caoutchouté (GK) disponible en option

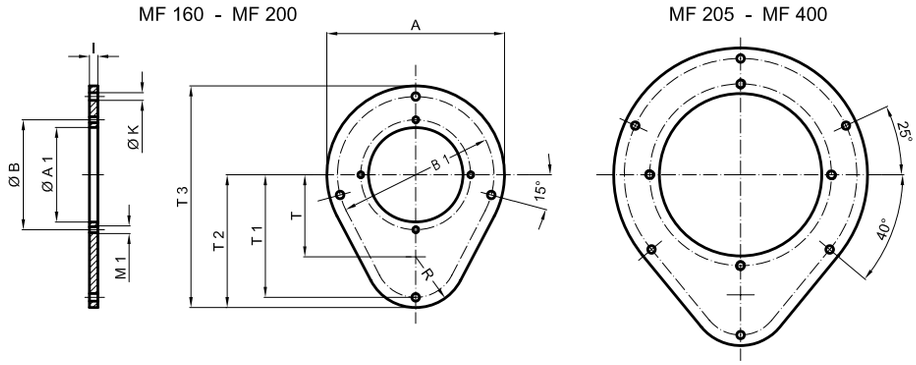

Référence	Type	Dimensions [mm]												Joint entre réservoir et flasque de montage (ép. 2,5 mm)	Joint entre lanterne et flasque de montage (ép. 2,5 mm)
		A	øA1	øB	B1	K	M1	R	T	T1	T2	T3	I		
4499	MF 160	210	112	130	185	9	M8	60	97	145	157	262	8	DMF 160 GK	D 160 GK
4500	MF 200	250	147	165	225	9	M10	60	142	190	202	327	8	DMF 200 GK	D 200 GK
4501	MF 250	300	192	215	275	9	M12	60	142	190	202	352	8	DMF 250 GK	D 250 GK
4502	MF 300	360	236	265	330	14	M12	90	150	225	240	420	8	DMF 300 GK	D 300 GK
4503	MF 350	410	262	300	380	14	M16	110	160	255	270	475	10	DMF 350 GK	D 350 GK
4504	MF 400	480	304	350	440	18	M16	150	175	305	325	565	10	DMF 400 GK	D 400 GK

JOINTS POUR FLASQUES DE MONTAGE

- Matériau: liège caoutchouté (Gk)
- Les joints DMF sont insérés entre le flasque de montage et le couvercle du réservoir
- Disponibles sur stock

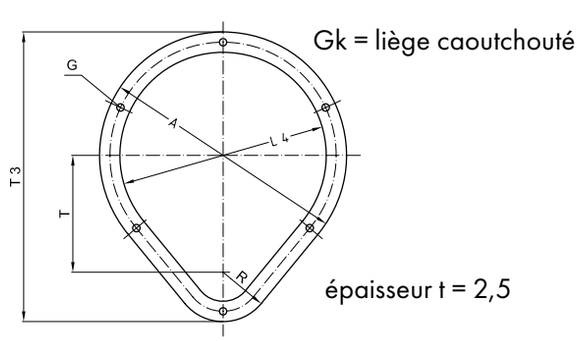

Référence	Type	Dimensions [mm]					
		T3	T	R	A	L4	G
4509	DMF 160 GK	262	97	60	210	160	10 (4x)
4510	DMF 200 GK	325	140	60	250	200	10 (4x)
4511	DMF 250 GK	350	140	60	300	250	10(6x)
4512	DMF 300 GK	420	150	90	360	300	14 (6x)
4513	DMF 350 GK	475	160	110	410	350	19 (6x)
4514	DMF 400 GK	565	175	150	480	400	19 (6x)

JOINTS POUR LANTERNES ET POMPES À ENGRENAGES

DESCRIPTION

- Les joints D sont insérés entre la lanterne et le couvercle de réservoir ainsi qu'entre la lanterne et le flasque de montage
- Joints D en liège caoutchouté (Gk)
- Les joints PD sont insérés entre la pompe et la lanterne
- Joints PD en papier (P)
- Tous les joints sont disponibles sur stock

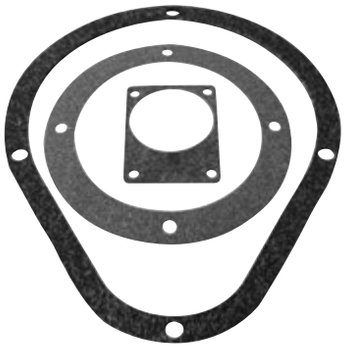

TYPE «D»

Référence	Type	Dimensions [mm]			
		D	D1	D2	G
4359	D 140 GK	140	115	100	10 (4x)
4360	D 160 GK	160	130	112	10 (4x)
4361	D 200 GK	200	165	147	12 (4x)
4362	D 250 GK	250	215	193	14 (4x)
4363	D 300 GK	300	265	245	14 (4x)
4364	D 350 GK	350	300	270	19 (4x)
4365	D 400 GK	400	350	303	19 (4x)
4366	D 450 GK	450	400	353	19 (8x)
4367	D 500 GK	550	500	453	19 (8x)
4368	D 660 GK	660	600	554	24 (8x)

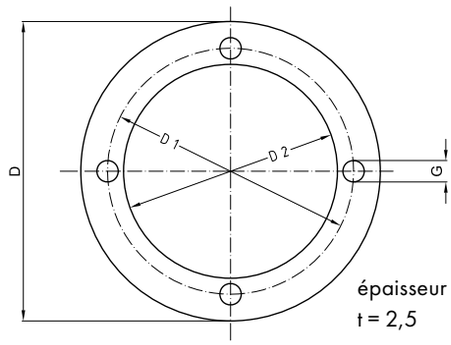

Gk = liège caoutchouté

TYPE «PD»

Référence	Type	Dimensions [mm]						
		A	A1	B	B1	B2	D	G
4370	PD 0,5 P	90	69	66	–	25,5	24	7,5 (2x)
4371	PD 10 P	90	69	72	52,4	26,2	27	7,5 (4x)
4371	PD 11 P	90	69	73	56	24,5	32	7,5 (4x)
4373	PD 20 P	118	88	96	71,5	32,5	38	9,5 (4x)
4374	PD 25 P	170	120	128	98,5	43	ø 52	9,5 (4x)
4374	PD 28 P	170	120	137	98,4	45	ø 52	12 (4x)
4376	PD 35 P	180	158	149,5	114,3	49,5	62	12 (4x)
4377	PD 40 P	230	175	196	142,8	65	65	15 (4x)
4377	PD 45 P	230	175	188	143	64,3	65	15 (4x)
4379	PD 60 P	75	60	40	40	10,3	34	9,5 (4x)
4380	PD 70 P	121	91	100	72	34,5	82	9,5 (4x)
4381	PD 80 P	165	122	145	102	48	107	12 (4x)

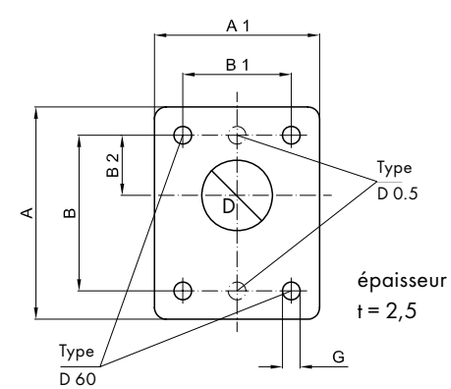

P = papier

LANTERNES AVEC REFROIDISSEUR AIR/HUILE INTÉGRÉ

DESCRIPTION

- Série PTÖK: lanternes avec refroidisseur air/huile
- Modèles pour moteur électriques CEI de 0,55 à 22 kW (IMB 5/IMB 35/IMV 1)
- Conception à réduction de bruit, forme B
- Pouvoir de refroidissement: 0,95 à 5,15 kW
- 4 modèles disponibles (Ø200 à Ø350)
- Longueurs de lanterne conformes à VDMA 24561
- La lanterne d'origine peut facilement être remplacée par une lanterne avec refroidisseur air/huile puisque les longueurs sont identiques
- Montage horizontal (IM B5/IM B35) et vertical (IM V1) possible
- Équerres supports type PTFL et PTFS compatibles suivant VDMA 24561

Codification							
Type	Taille		Longueur		Ø Ventilateur		Code interface pompe
PTÖK	250	/	120	/	LR28	/	20

AVANTAGES TECHNIQUES

- Fort pouvoir de refroidissement avec un minimum de bruit, y compris sur les équipements de faibles encombrements
- Compatible pour refroidissement en reflux
- Aucune connexion électrique requise
- Maintenance aisée grâce au montage/démontage simplifié de l'élément refroidissant
- Réduction du bruit de 6 dB(A) possible grâce à l'amortisseur intégré

CARACTÉRISTIQUES TECHNIQUES

Pression de fonctionnement:	16 bar
Durée de vie:	1 x 10^6 cycles f = 2 Hz
Préssion d'épreuve:	25 bar statique, suivant DIN 50104

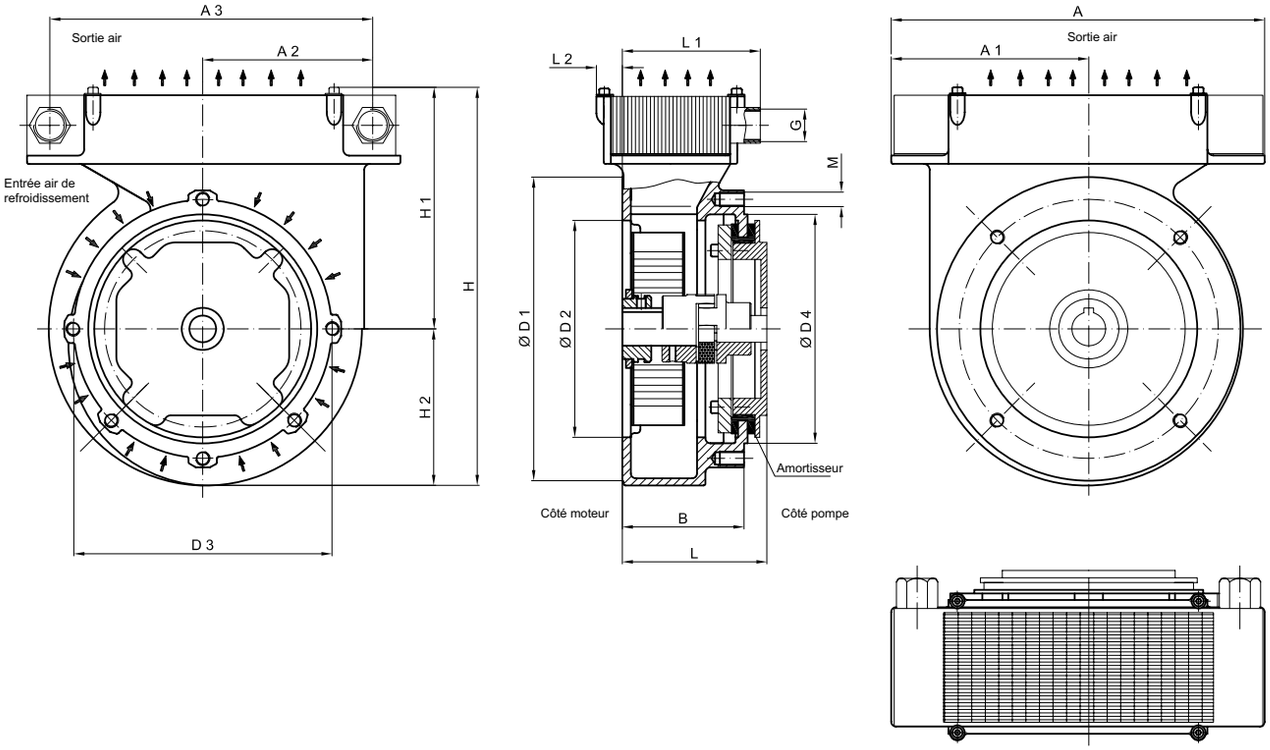

Type	Taille moteur électrique	Puissance [kW]	Arbre	Type équerres-supports	Dimensions [mm]																
					A	A1	A2	A3	B	øD1	øD2	D3	øD4	G	H	H1	H2	L	L1	L2	M
PTÖK 200	80	0,55	19 x 24	PTFL 200	242	139	101,5	203	70	200	130	165	145	G 1/2	285	180	100	100	88	10,3	M10
		0,75																110			
																		118			
	90 S + L	1,1	24 x 50															124			
		1,5																140			
PTÖK 250	100 L	2,2	28 x 60	PTFL 250 PTFS 250	310	164	144,5	267	102	252	180	215	190	G 3/4	329	199	130	120	101,5	22	M12
		3,0																124			
																		128			
	112 M	4																135			
																		148			
																		175			
PTÖK 300	132 S +M	5,5	38 x 80	PTFL 300 PTFS 300	310	191	168,5	267	126	300	230	265	234	G 3/4	384	234	150	144	128,5	8	M12
																		150			
																		155			
		7,5																168			
																		196			
PTÖK 350	160 M + L	11 15	42 x 110	PTFL 350 PTFS 350	355	230	210,5	316	152	350	250	300	260	G 3/4	426	251	175	188	155	6	M16
																		204			
	180 M + L	18,5 22	48 x 110															228			
																		256			

LANTERNES AVEC REFROIDISSEUR AIR/HUILE INTÉGRÉ

POUVOIR DE REFROIDISSEMENT

Type	Pouvoir de refroidissement[1] P [kW] Δt = 40 K	Puissance moteur électrique[3] [kW]	Débit d'air [m³ / h]	Puissance à l'entrée [W]	Niveau de bruit[2] [dB (A)]	Rendement refroidissement/ puissance moteur en %
PTÖK 200	0,95	0,55 – 1,5	72	20	52	63 – 100
PTÖK 250	2,1	2,2 – 4	260	30	58	53 – 95
PTÖK 300	3,22	5,5 – 7,5	430	90	69	43 – 59
PTÖK 350	5,15	11 – 22	780	140	70	23 – 46

[1] Indiqué pour une vitesse nominale du moteur de 1.500 min^{-1}. Si autres vitesses, merci de contacter HBE

[2] Les niveaux de bruit de la version amortie sont mesurés avec la lanterne et le moteur électrique situé à 1 m de distance des objets testés. Ces valeurs peuvent varier en fonction du moteur électrique

[3] La pompe tourne toujours dans le sens horaire (arbre pompe vu de face)

Généralement, sur une centrale hydraulique, entre 30 et 40% de la puissance du moteur électrique est perdue en chaleur lorsque le moteur fonctionne avec un rendement moyen. Une partie de cette chaleur est libérée vers l'extérieur, et la surface du réservoir joue un rôle important ici dans le refroidissement. Cependant, il reste une certaine quantité de chaleur qui pourrait entraîner une surchauffe indésirable de l'huile. Afin d'éviter cela, l'utilisation d'un refroidisseur supplémentaire est nécessaire. Dans la grande majorité des cas, une capacité de refroidissement comprise entre 20 et 30% de la puissance moteur est suffisante, même avec des centrales dont la surface de réservoir est faible.

Il est dommage de se priver d'une lanterne avec refroidisseur intégré, car elles sont faciles à installer, demandent peu d'espace, et dans la majorité des cas suffisent à apporter le refroidissement nécessaire. Voir Fig. 1.

Les valeurs de la Fig. 1 sont données pour une quantité optimale de débit d'huile, et s'appliquent pour un Δt à partir de 40 K. Si le débit d'huile est trop faible ou non continu, la mise en place d'un circuit de refroidissement supplémentaire peut s'avérer nécessaire, même avec une lanterne avec refroidisseur PTÖK. La Fig. 1 montre la dépendance du pouvoir de refroidissement en fonction du débit d'huile. On obtient le pouvoir de refroidissement réel en multipliant les valeurs de 1K Δt par le Δt correspondant.

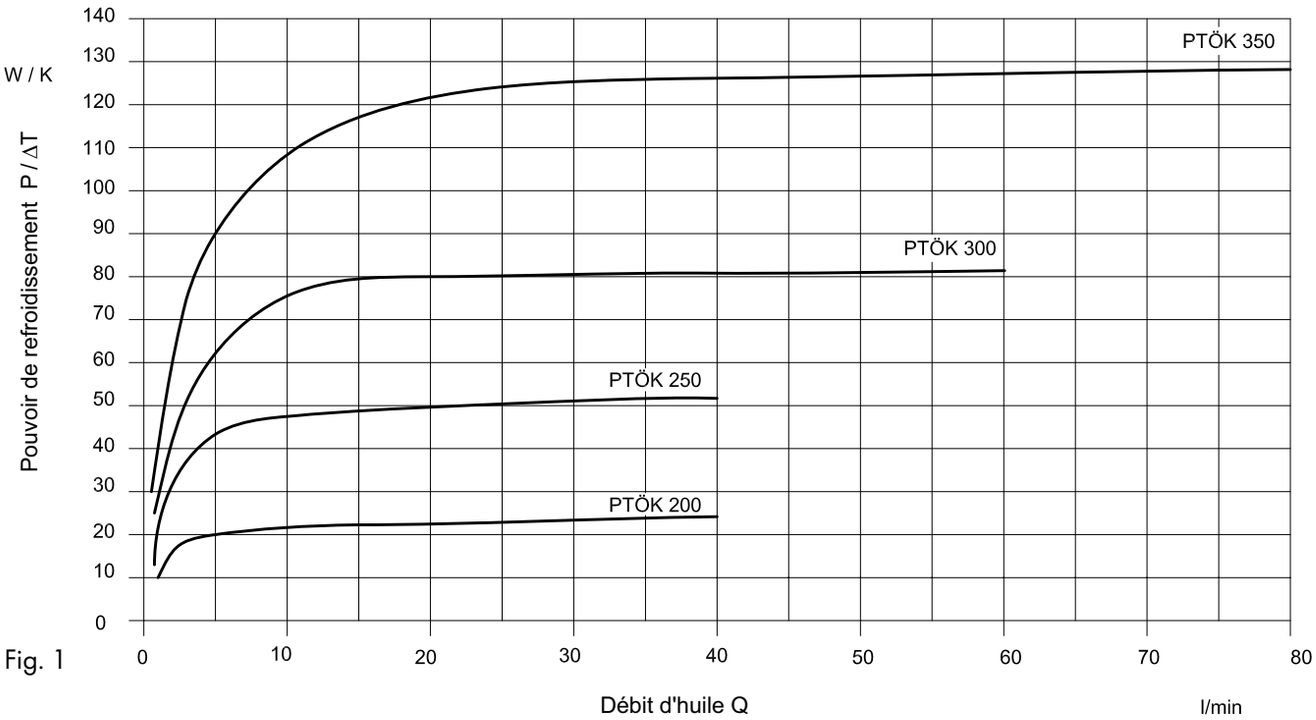

Fig. 1

Pouvoir de refroidissement spécifique P / ΔT en fonction du débit d'huile Q et de la différence de température ΔT = 1 K (entrée huile vers entrée air).

Catalogue en ligne

epaper.hbe-hydraulics.com/fr

Suco VSE France
ZAC de l'Oseraie
6 rue Jacques Offenbach
72000 Le Mans / France

Tél. +33 (0)2 43 14 14 21
info@sucovse.fr
www.sucovse.fr

HBE GmbH
Hönnestraße 47
58809 Neuenrade / Germany

Phone +49 (0) 23 94 / 616-0
info@hbe-hydraulics.com
www.hbe-hydraulics.com

TÜV NORD
TÜV NORD CERT GmbH
ISO 9001/14001/45001/50001

A company of
e.holding
FLUID TECHNOLOGY GROUP

10/23 www.plakart.de