RÉSERVOIRS HYDRAULIQUES ACIER SOUDÉ

RÉSERVOIRS HYDRAULIQUES ACIER SOUDÉ

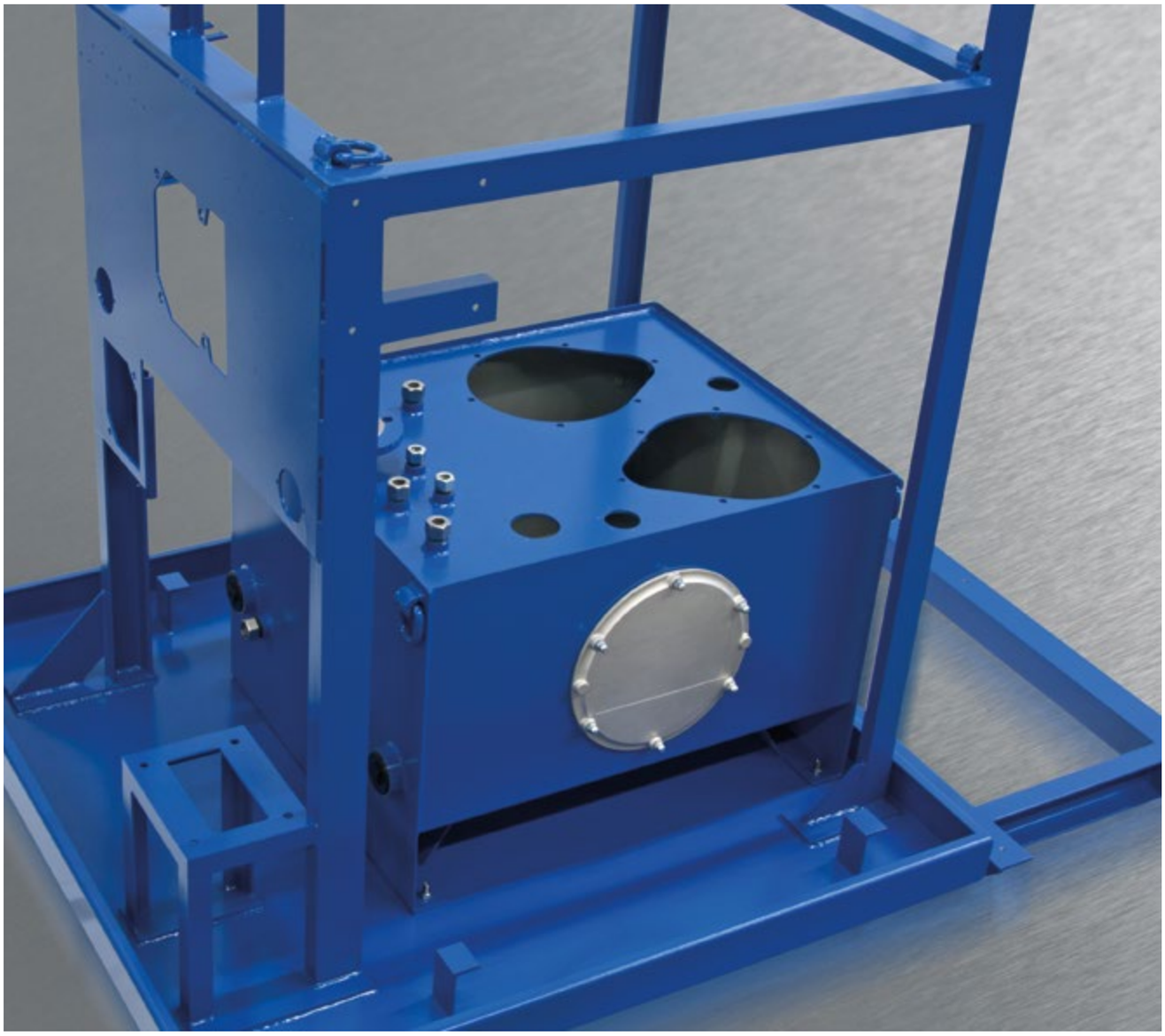

SOMMAIRE

Caractéristiques générales	7
Description / Codification	9
Série WN-LC / STB	10
Série suivant DIN 24339	11
Dimensions couvercles	12
Dimensions générales	13
Bacs de rétention	14
Informations techniques générales	15

RÉSERVOIRS HYDRAULIQUES ACIER SOUDÉ

CARACTÉRISTIQUES GÉNÉRALES

- Atelier de soudage certifié DIN 18800 – 7: 2002 – 09, classe C
- Certificats de soudage disponible sur www.hbe-hydraulics.com
- Atelier certifié suivant §19 l, WHG (Federal Water Act)
- Test d'étanchéité avec certificat sur demande
- Construction par soudage et oxycoupage
- Réalisation en acier doux S235JR (St37), acier inox 1.4301 (V2A) ou 1.4571 (V4A)
- Délais de livraison fiables et standard de fabrication de haute qualité

RÉSERVOIRS SELON CAHIER DES CHARGES CLIENT

- Réservoirs prêts à utilisation, bacs de rétention et construction soudée selon cahier des charges client
- Jusque 20.000 litres
- Oxycoupage et sablage
- Matériau: S235JR (St37)
- Acier inox 1.4301 (V2A) ou 1.4571 (V4A), sablage billes de verre extérieur et intérieur

Réservoirs selon cahier des charges client jusque 20.000 l

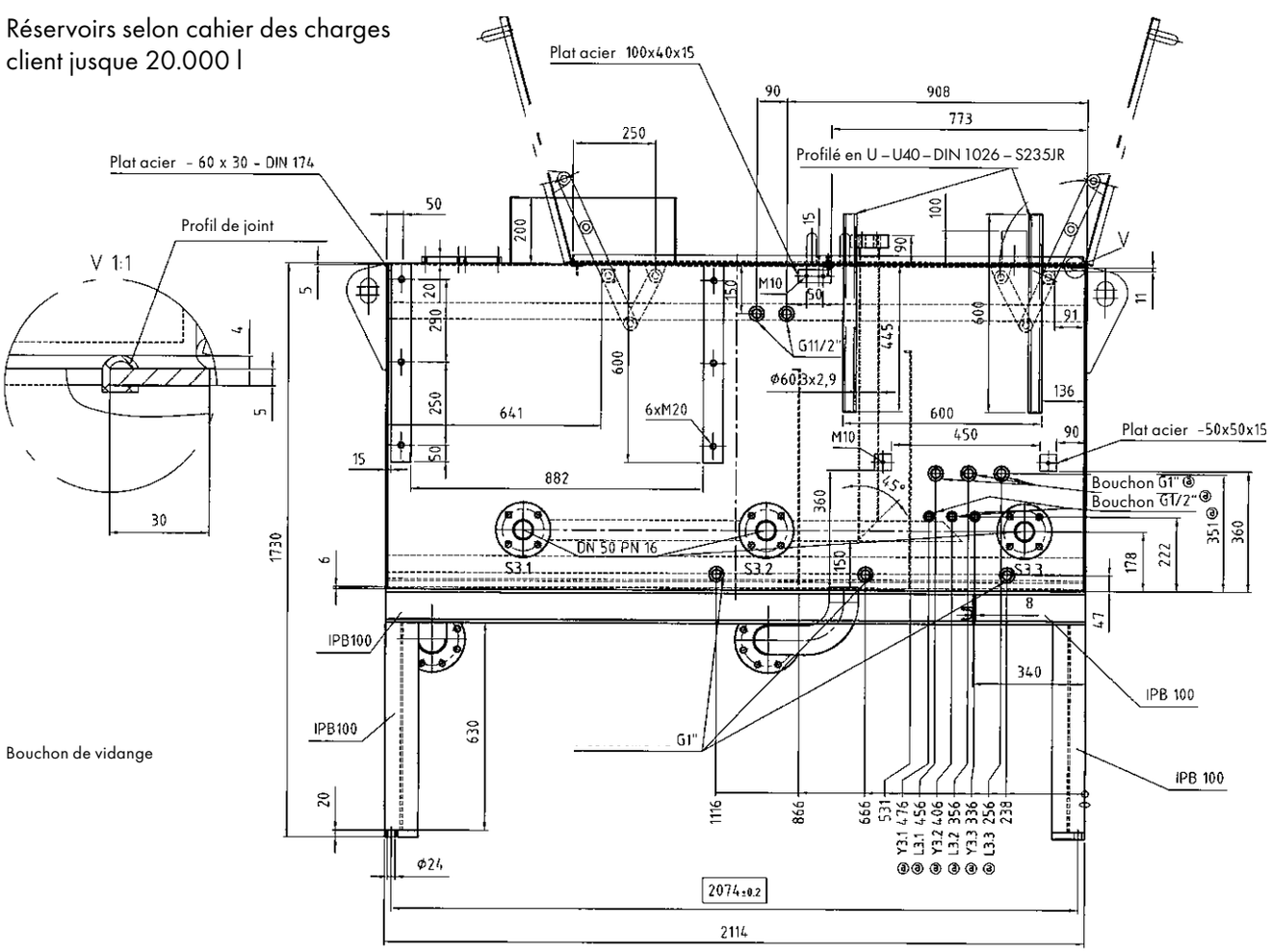

RÉSERVOIRS HYDRAULIQUES ACIER SOUDÉ

RÉSERVOIRS SELON CAHIER DES CHARGES CLIENT

Réservoir spécial 250 l avec couvercle
en S235 JR, peint par poudrage

Réservoir spécial 2.300 l avec réservoir
additionnel en S235 JR, apprêté

Réservoir spécial 500 l avec bac de rétention
en S235 JR, peint

Réservoir spécial 2.500 l avec bâti d'ensemble
en S235 JR, peint

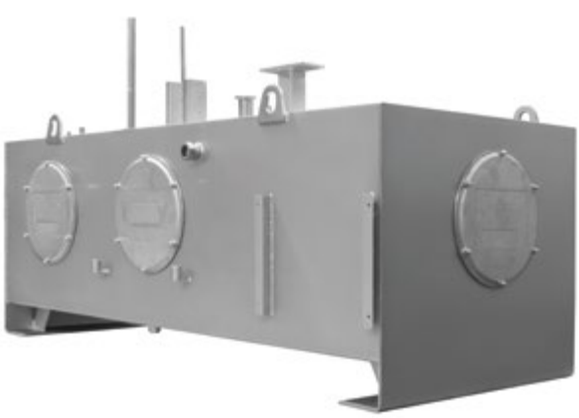

Réservoir spécial 2.200 l en 1.4571,
sablé billes de verre

Réservoir spécial 1.400 l en 1.4301,
sablé billes de verre

RÉSERVOIRS HYDRAULIQUES ACIER SOUDÉ

DESCRIPTION

- Matériau: S235JR (St37)
- Dessablés et finis intérieur et extérieur, résistants aux huiles hydrauliques à base minérale
- Détection de fuite par test de ressuage
- Joint 15 x 5 mm réalisé en perbunan (NBR) pour couvercles vissés
- Bouchon fileté DIN 908 + joint cuivre pour vidange de l'huile de réservoir

OPTIONS DISPONIBLES

- Large gamme d'accessoires HBE tels que trappes de visite, joints, indicateurs de niveau, bouchons de remplissage etc.
- Usinage personnalisé des couvercles
- Vernis de finition
- Apprêt selon le type de fluide (voir tableau de compatibilité page 15 SVP)
- Acier inox 1.4301 (V2A) ou 1.4571 (V4A), sablage billes de verre extérieur et intérieur
- Certificat d'étanchéité

Codification série WN-LC				
Série		Taille		Couvercle spécifique usiné
WN-LC	-	200	-	1020

Codification série STB								
Série		Taille		Nombre d'ouvertures pour trappes de visite		Montage d'un bouchon de remplissage		Montage d'un indicateur de niveau
STB	-	630	-	2 RÖ	-	EF	-	ÖS
				0 RÖ				
				1 RÖ				
				2 RÖ				

Codification série DIN									
Forme		Taille		Forme de couvercle		Montage d'un bouchon de remplissage		Montage d'un indicateur de niveau	Version
A	-	1000	-	E	-	EF	-	ÖS	DIN 24339
A				A					
B				C					
				E					

SÉRIE WN-LC / STB
NG 40 – 2000 L

DIMENSIONS

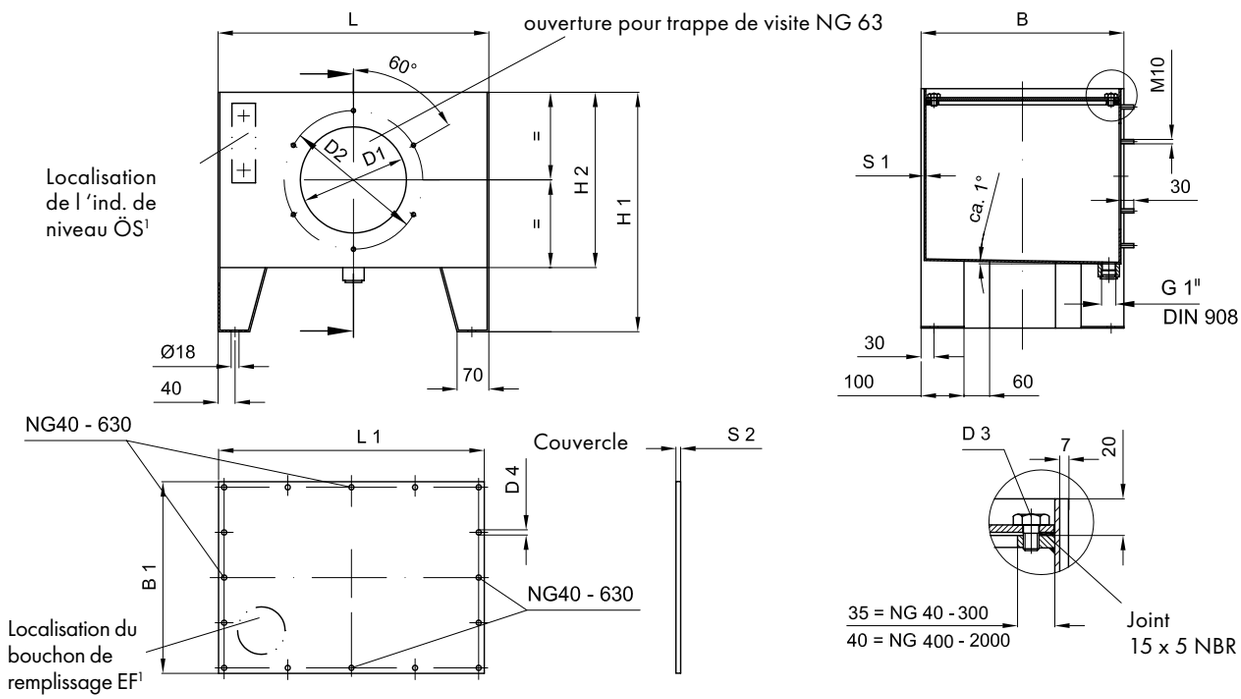

[1]Standard pour tailles 40 à 1.000 litres

	Taille nominale [Litre]	Dimensions réservoir [mm]								Nombre de trappes de visite	Masse totale [kg]	
		L	B	H1	H2	D1	D2	D3	S1	z		
WN-LC	40*	508	379	430	280	–	–	M 10	4	–	40	
WN-LC	63*	508	379	560	410	248	324	M 10	4	1	53	RD 350
WN-LC	100*	633	474	560	410	248	324	M 10	4	1	60	RD 350
WN-LC	160*	810	604	560	410	248	324	M 10	4	1	85	RD 350
WN-LC	200*	900	654	560	410	248	324	M 10	4	1	98	RD 350
WN-LC	250*	1010	704	580	430	248	324	M 10	4	1	110	RD 350
WN-LC	300*	1150	714	580	430	248	324	M 10	4	1	150	RD 350
WN-LC	400*	1514	749	580	430	248	324	M 12	4	1	190	RD 350
STB	630*	1514	959	770	520	383	449	M 12	4	2	285	RD 475
STB	800*	2014	914	770	520	383	449	M 12	5	2	350	RD 475
STB	1000*	2014	1079	800	550	383	449	M 12	5	2	420	RD 475
STB	1250	2014	1349	800	550	383	449	M 12	5	2	540	RD 475
STB	1600	2014	1444	900	650	383	449	M 12	6	2	660	RD 475
STB	2000	2310	1564	900	650	383	449	M 12	6	2	800	RD 475

*disponible prochainement

SÉRIE DIN 24339
NG 63 – 2000 L

DIMENSIONS

Forme A

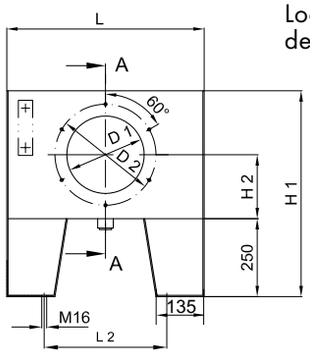

NG 63–250

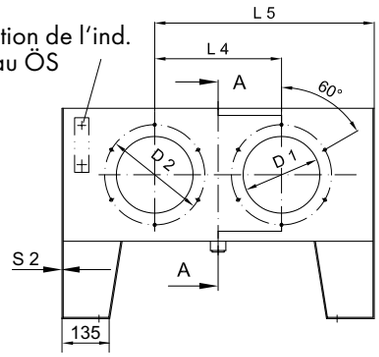

NG 400–2000

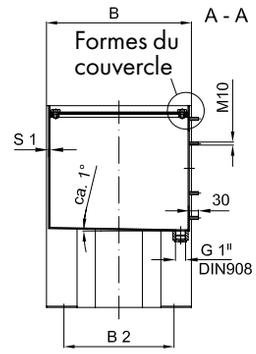

Forme B (avec bac de rétention)

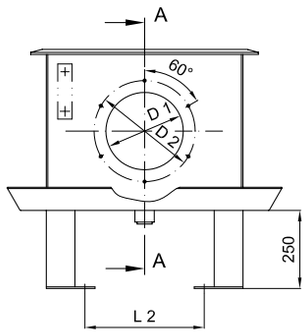

NG 63–250

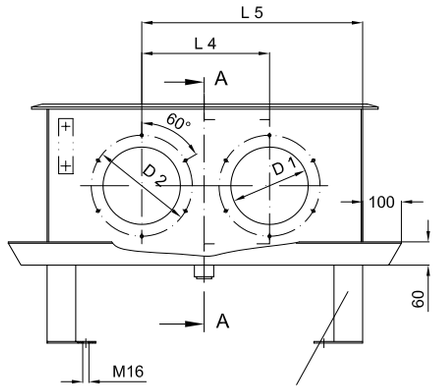

NG 400–2000

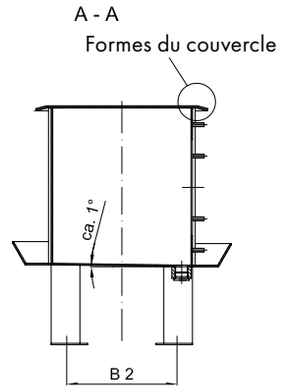

Pieds en tube carré 80 x 80

Taille nominale [Litre]	Volume net [Litre]	Dimensions réservoir [mm]													Masse totale [kg]	
		L	L2	L4	L5	B	B2	H1	H2	D1	D2	S1	S2	*		
63	57	508	308	–	–	379	285	660	205	248	324	4	4	1	55	*RD 350
100	91	633	393	–	–	474	360	660	205	248	324	4	4	1	65	
160	150	810	570	–	–	604	490	660	205	248	324	4	4	1	90	
250	232	1010	770	–	–	704	590	680	215	248	324	4	4	1	115	
400	367	1514	1274	750	1130	749	635	680	215	248	324	4	6	2	200	
630	597	1514	1274	750	1130	959	845	770	265	383	449	4	6	2	300	*RD 475
800	756	2014	1774	1000	1505	914	800	770	265	383	449	5	6	2	360	
1000	959	2014	1774	1000	1505	1079	965	800	285	383	449	5	6	2	440	
1250	1200	2014	1774	1000	1505	1349	1235	800	285	383	449	5	6	2	550	
1600	1574	2014	1774	1000	1505	1444	1330	900	325	383	449	6	8	2	670	
2000	1960	2310	2070	1150	1730	1564	1450	900	325	383	449	6	8	2	825	

*Nombre et type de trappes de visite

DIMENSIONS COUVERCLES

Formes des couvercles

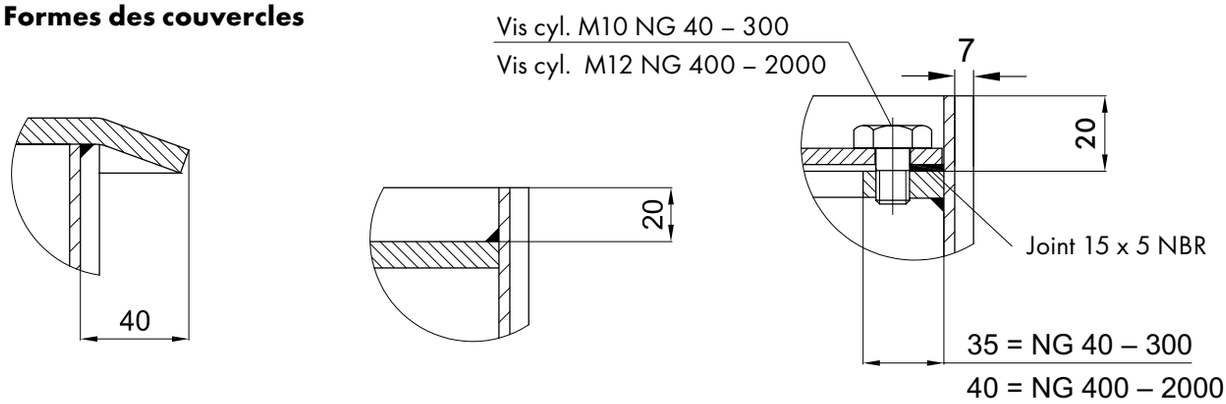

Forme A **Forme C** **Forme E**

NG 40 – 300

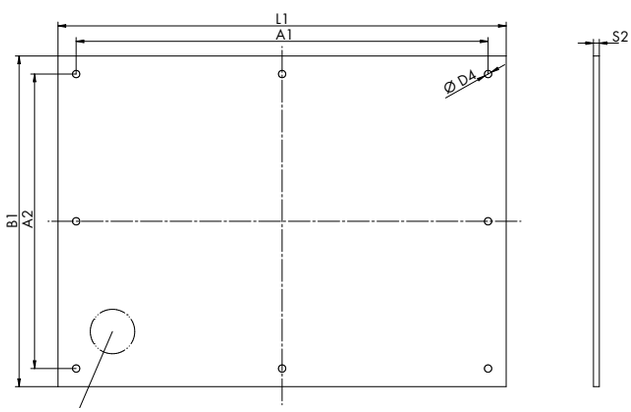

Localisation bouchon de rempl.

NG 400 – 2000

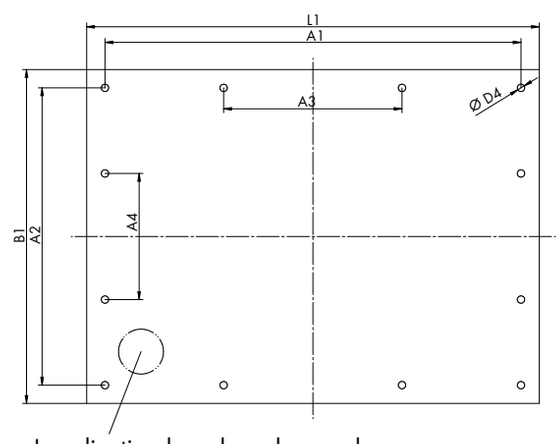

Localisation bouchon de rempl.

Taille nominale [Litre]	Dimensions couvercle forme E [mm]								Masse [kg]
	L1	B1	A1	A2	A3	A4	D4	S2	
40	490	347	448	305	–	–	12	6	8
63	490	347	448	305	–	–	12	6	8
100	615	442	571	398	–	–	12	6	13
160	792	572	748	528	–	–	12	6	22
200	882	622	838	578	–	–	12	6	26
250	992	672	948	628	–	–	12	8	42
300	1138	688	1112	662	–	–	12	8	49
400	1492	717	1440	667	480	222	14	8	67
630	1492	927	1440	877	480	292	14	10	108
800	1992	880	1940	830	647	277	14	10	137
1000	1992	1045	1940	995	647	332	14	10	163
1250	1992	1315	1940	1265	647	422	14	10	204
1600	1988	1408	1940	1358	647	478	14	10	219
2000	2284	1528	2240	1478	1120	558	14	10	273

DIMENSIONS GÉNÉRALES NG 40 – 2000 L

DIMENSIONS

ÖS

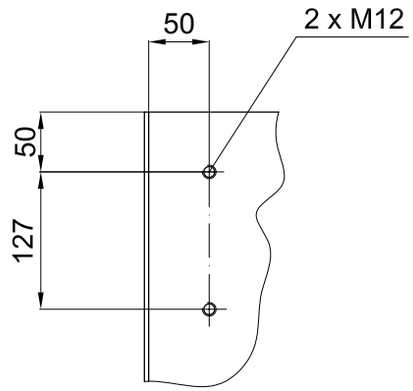

Trou pour l'ind. de niveau (standard)
ÖS 127 = NG 40 – 400
ÖS 254 = NG 630 – 2000

EF 40 – 300 l

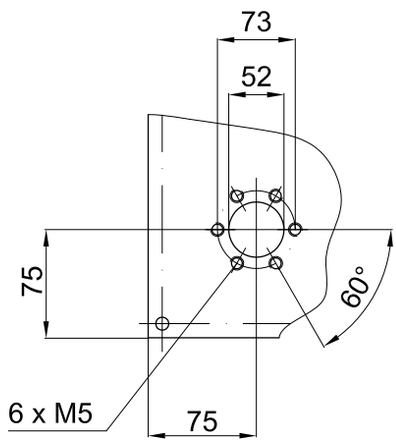

Trou pour le bouchon de rempl. (standard)

EF 400 – 2000 l

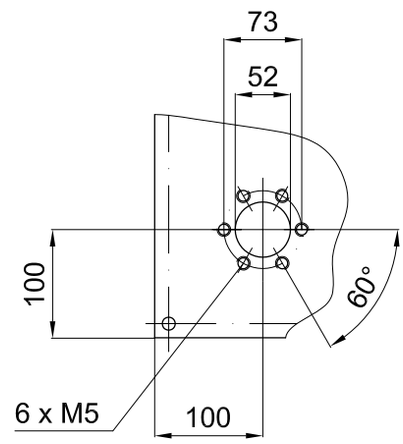

Trou pour le bouchon de rempl. (standard)

ANNEAUX DE LEVAGE

Version 1 (pour NG 40 – 300)

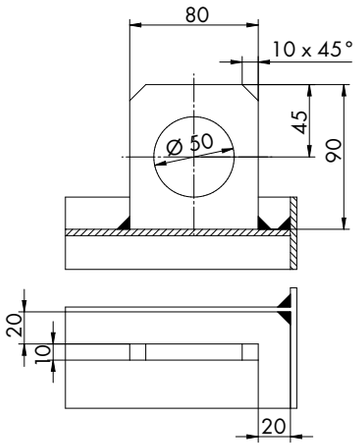

Version 2 (pour NG 40 – 300)

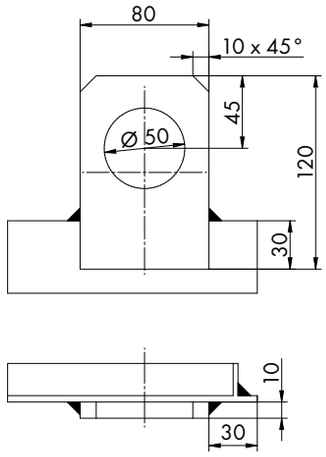

Version 3 (pour NG 40 – 2000)

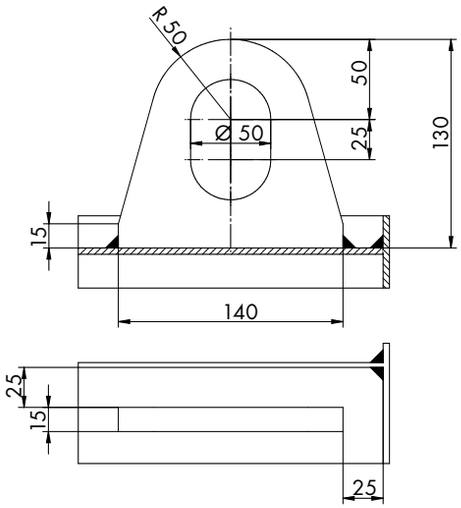

Version 4 (pour NG 40 – 2000)

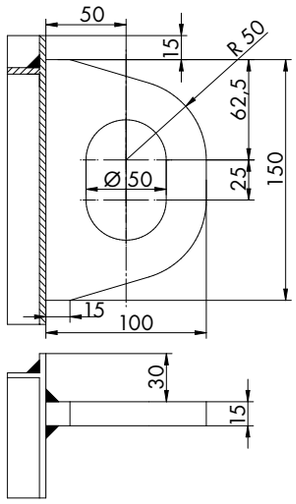

BACS DE RÉTENTION NG 63 – NG 2000

DESCRIPTION

- Le volume de rétention correspond au volume net du réservoir
- Version répondant aux exigences WHG (Federal Water Act)
- Bords pliés pour éviter tout risque de blessure
- Tailles spéciales sur demande

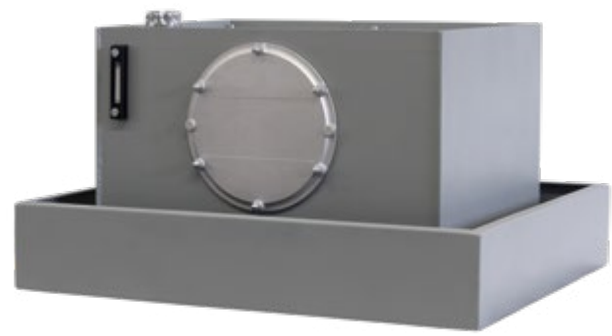

Codification						
Série		Taille		Option avec pieds		Type de réservoirs
ÖW	-	200	-	F	-	DIN

DIMENSIONS

avec pieds

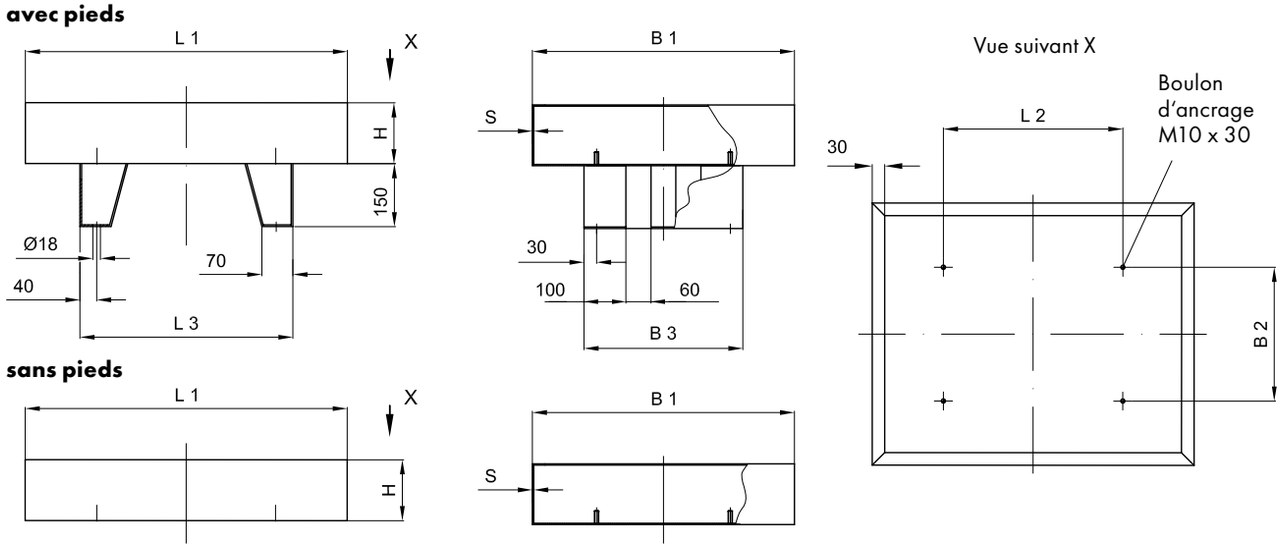

Taille nominale [Litre]	Dimensions [mm]										Masse [kg]	
								Pieds				
	L1	B1	H	L2		B2		L3	B3	S	avec pieds	sans pieds
				STB*	DIN	STB*	DIN					
ÖW 63	768	625	145	428	308	319	285	508	379	3	27	23
ÖW 100	893	720	170	553	393	414	360	633	474	3	36	31
ÖW 160	1070	850	190	730	570	544	490	810	604	3	48	41
ÖW 200	1160	900	200	820	–	594	–	900	654	3	53	47
ÖW 250	1270	950	220	930	770	644	590	1010	704	3	62	55
ÖW 300	1410	960	235	1070	–	654	–	1150	714	3	70	62
ÖW 400	1874	1095	220	1434	1274	689	635	1514	749	4	122	111
ÖW 630	1874	1305	260	1434	1274	899	845	1514	959	4	149	134
ÖW 800	2374	1260	270	1934	1774	854	800	2014	914	4	176	162
ÖW 1000	2374	1425	300	1934	1774	1019	965	2014	1079	4	200	184
ÖW 1250	2374	1695	330	1934	1774	1289	1235	2014	1349	4	240	220
ÖW 1600	2400	1900	380	1934	1774	1384	1330	2014	1444	4	275	255
ÖW 2000	2800	1900	400	2234	2070	1504	1450	2314	1564	4	317	294

*valable également pour série WN-LC

INFORMATIONS TECHNIQUES GÉNÉRALES

TABLEAU DE TENUE AUX HUILES MINÉRALES ET FLUIDES DIFFICILEMENT INFLAMMABLES

Composant	Matériau	Fluide				
		Huile hydraulique / Huile base minérale	HFA	HFB	HFC	HFD, HFD–R, HFD–S, HFD–T
Réservoirs acier	Acier	●	1	●	●	●
Joint	NBR	●	●	●	●	○
Joint	EPDM	○	○	○	●	●
Réservoirs AB	Aluminium	●	●	●	●	●
Joint	Papier	●	●	●	○	○
Joint	Liège caoutchouté	●	●	●	3	3
Couvercle SD	Acier	●	1	●	●	●
Indicateurs de niveau						
avec joint	NBR	●	●	●	●	○
avec joint	FPM	○	●	●	○	●
Bouchons de remplissage	ST	●	●	●	●	○
Trappes de visite	Aluminium	●	●	●	●	●
avec joint	NBR	●	●	●	●	○
avec joint	FPM	○	○	●	○	●
avec joint	EPDM	○	●	○	●	●

● = Résistant
○ = Non résistant
1 = Apprêt nécessaire
2 = Si apprêt nécessaire, utiliser résine époxy
3 = Résistant aux projections d'huile

FLUIDES HYDRAULIQUES / COMPOSANTS PRINCIPAUX

HFA Émulsion huile dans eau, teneur en eau > 80%
HFB Émulsion huile dans eau, teneur en eau > 40%
HFC Solution aqueuse de polymère (eau glycolée), teneur en eau > 45%
HFD Fluides synthétiques (sans eau)
HFD–R Ester d'acide phosphorique
HFD–S Hydrocarbure chloré
HFD–T Mélange de HFD-R + HFD-S

Machine d'oxycoupage

Soudage

Cabine de peinture

Cabine de peinture

Catalogue en ligne

epaper.hbe-hydraulics.com/fr

Suco VSE France
ZAC de l'Oseraie
6 rue Jacques Offenbach
72000 Le Mans / France

Tél. +33 (0)2 43 14 14 21
info@sucovse.fr
www.sucovse.fr

HBE GmbH
Hönnestraße 47
58809 Neuenrade / Germany

Phone +49 (0) 23 94 / 616-0
info@hbe-hydraulics.com
www.hbe-hydraulics.com

TÜV NORD
TÜV NORD CERT GmbH
ISO 9001/14001/45001/50001

A company of
e.holding
FLUID TECHNOLOGY GROUP

10/23 www.plakart.de