e.holding
FLUID TECHNOLOGY GROUP

SOLUTIONS FOR
FLUID TECHNOLOGY

DE

e.holding

FLUID TECHNOLOGY GROUP

PRODUKTIONSUNTERNEHMEN

HBE. hydraulic components

VSE. flow®

DST. magnetic couplings

beinlich. pump systems

oleotec componenti oleodinamici

EIGENE VERTRIEBSGESELLSCHAFTEN

SUCO VSE. France
Frankreich

IC. flow
USA

UK Flowtechnik
Großbritannien

BEDA. flow
Indien

HBE. fluid equipment
China

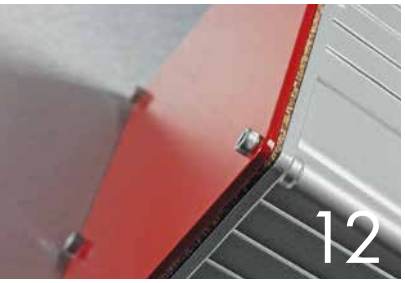

INHALT

4 **E.HOLDING**
Fünf Fluid-Spezialisten für individuelle Kundenanforderungen

12 **HBE GMBH HYDRAULIKKOMPONENTEN**
Läuft wie geschmiert – Antriebstechnik für die Ölhydraulik

16 **VSE VOLUMENTECHNIK GMBH**
Tropfen um Tropfen Präzision – Wir messen punktgenau

20 **DST DAUERMAGNET-SYSTEMTECHNIK GMBH**
Ziemlich anziehend –Bewegung durch magnetische Kraftübertragung

24 **BEINLICH PUMPEN GMBH**
Wissen, Erfahrung und Branchenkenntnisse – alles eine Frage der Dosierung

28 **OLEOTEC S.R.L.**
Jedem Druck gewachsen – Hydraulikkomponenten für die Drucküberwachung

32 **AUSBILDUNG UND KARRIERE**
Menschen, Leben, Karriere – alles im Fluss

34 **SPONSORING UND SOZIALES**
Engagement für eine starke Region

NEUENRADE

„Inmitten von Südwestfalen, einer der stärksten Industrieregionen Deutschlands, sind unsere Unternehmen als Marktführer erfolgreich und zukunftssicher auf Wachstumskurs.“

Südwestfalen ist ein führender Industrie- und Technologiestandort sowie ein Erholungsgebiet mit abwechslungsreicher Naturlandschaft. Wir leben und arbeiten dort, wo andere Urlaub machen.

Fünf Produktionsunternehmen, eigene Niederlassungen in den wichtigsten Industrieländern und ein weltweites Vertriebsnetz – die Echterhage Holding vereint Internationalität mit der Bodenständigkeit eines inhabergeführten mittelständischen Unternehmens aus dem Herzen Südwestfalens.

© Bernd Aufermann

GLOBAL VERNETZT

3

PRODUKTIONSSTANDORTE IN DEUTSCHLAND UND ITALIEN

50

VERTRIEBSPARTNER WELTWEIT

400

MITARBEITER WELTWEIT

5

PRODUKTIONSUNTERNEHMEN

6

EIGENE VERTRIEBS- UND SERVICENIEDERLASSUNGEN

FÜNF FLUID-SPEZIALISTEN FÜR INDIVIDUELLE KUNDENANFORDERUNGEN

Hydraulikkomponenten, Durchfluss-Messtechnik, Dauermagnet-Systeme und Pumpentechnik – in einer expansiven Gruppe vereint die Echterhage Holding ein umfassendes Produktportfolio für die Fluid-, Antriebs-, Mess- und Verfahrenstechnik. An den drei Hauptstandorten Neuenrade, Gevelsberg und Cantello (Italien) entwickeln und produzieren die zur e.holding gehörenden Unternehmen technisch anspruchsvolle Produkte.

Unsere Firmen arbeiten Hand in Hand. Als Systemlieferant können wir Speziallösungen als Gesamtpaket liefern. Eigene Konstruktionsabteilungen, das umfangreiche Wissen und die anwendungsspezifische Erfahrung unserer Mitarbeiter sowie die Zusammenarbeit mit langjährigen Kunden sorgen für einen stetigen Optimierungsprozess und die Realisierung neuer Produkte. Durch kurze Entscheidungswege innerhalb der Unternehmensgruppe sind wir in unseren Handlungen flexibel und können schnell auf Kundenwünsche und neue Marktanforderungen reagieren.

Sowohl in der Chemie-, Kunststoff- und Pharmaindustrie, in der Lebensmittelproduktion als auch in der Luftfahrt-, Automobil- und Schiffbautechnik – unsere Entwicklungen werden dort eingesetzt, wo anspruchsvolle Medien zum Einsatz kommen. Unsere Produkte findet man unter anderem in verfahrenstechnischen Anlagen, Hydraulik- und Dosiersystemen, und in Bereichen, die hochpräzise Überwachungs- und Messtechnik erfordern.

Als global tätiges Unternehmen arbeiten wir fortwährend daran, eine Unternehmenskultur zu schaffen und aufrechtzuerhalten, in der die Beachtung und Einhaltung von Verhaltensnormen und ethischen Grundwerten einen Handlungsrahmen für unsere gesamte Geschäftstätigkeit darstellt.

DST Magnetkupplung

Dauermagnetkupplungen von DST ermöglichen berührungslose Kraftübertragung vom Motor zur Pumpe. Leckagefrei, verschleißfrei und umweltkonform.

Oleotec Messanschlüsse

Die Messkupplungen von Oleotec messen den Druck an jedem beliebigen Punkt in hydraulischen Systemen sicher und zuverlässig.

HBE Hydraulikkomponenten

Ob Pumpenträger starr oder gedämpft, Fußflansche und Dämpfungsschienen – HBE bietet eine große Fülle an Zubehör, welches in unseren Komplettsystemen zum Einsatz kommt.

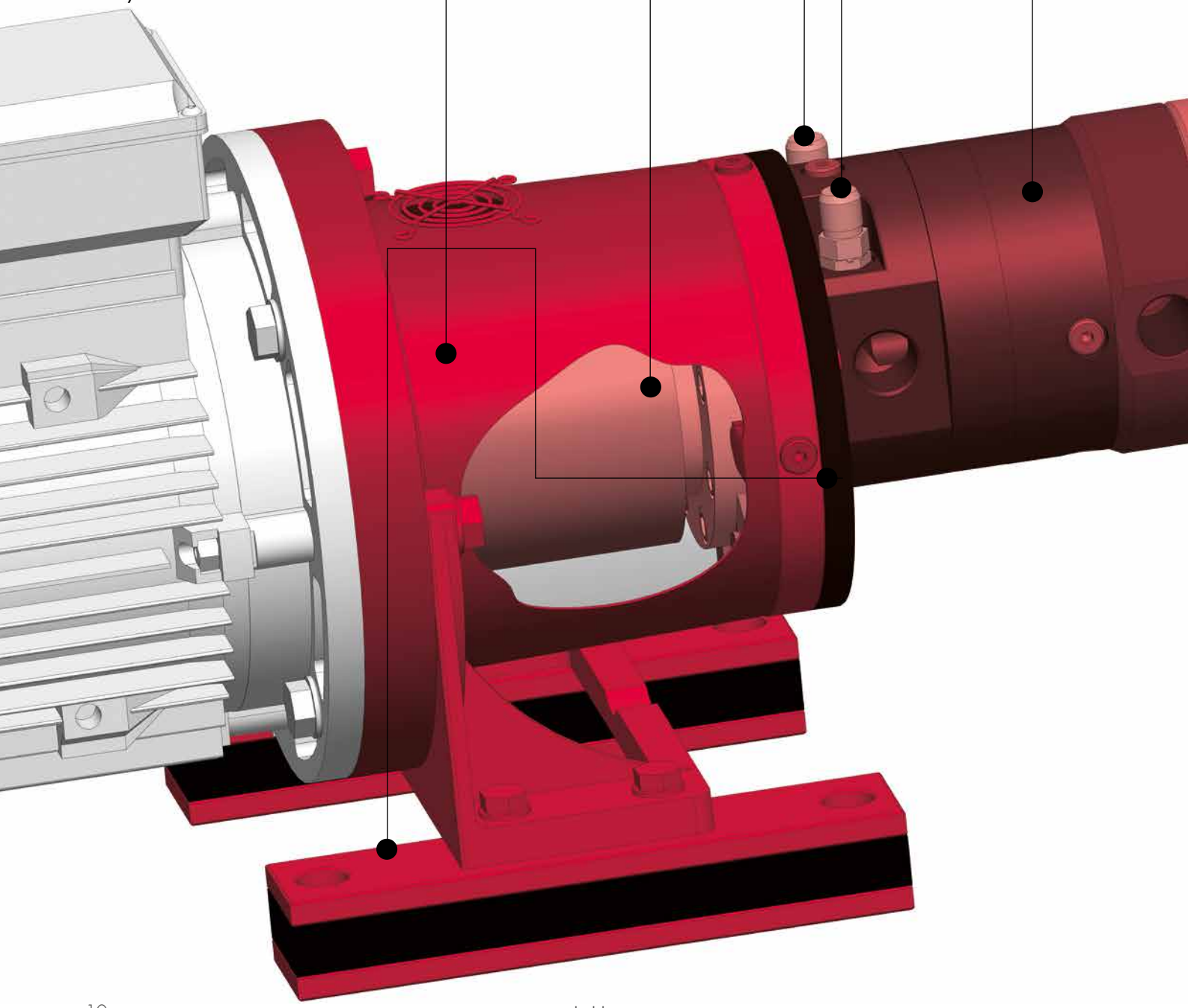

LÖSUNGEN MIT SYSTEM

Ganzheitliche Lösungen sind ein Schwerpunkt unserer Produktentwicklung. Wir arbeiten daher von der ersten Anfrage über die Konstruktion bis zur Inbetriebnahme eng mit unseren Kunden zusammen.

Als Systemlieferant können wir kundenspezifisch umfassende Komplettsysteme aus unseren Produkten anbieten. Dabei bildet die enge Kooperation innerhalb unserer Unternehmensgruppe die Basis unserer Arbeit. Sie beruht auf langjährigen Erfahrungen und führt zu Synergien, die uns die Lösung komplexer Aufgaben ermöglicht. So können wir stets das Leistungsoptimum für unsere Kunden realisieren.

In unseren eigenen Entwicklungs- und Konstruktionsabteilungen arbeiten wir beständig an Optimierungen unserer Produkte und entwickeln neue Systeme und Lösungen. Diese werden zum Teil in Zusammenarbeit mit langjährigen Kunden realisiert. Dadurch können wir zeitnah auf Marktanforderungen eingehen und bestmögliche Effizienz bieten.

Beinlich Außenzahnradpumpe

Die Außenzahnradpumpen von Beinlich eignen sich zur exakten Dosierung von Medien – flüssig oder zäh, mit oder ohne Feststoffgehalt, in großen oder kleinen Mengen.

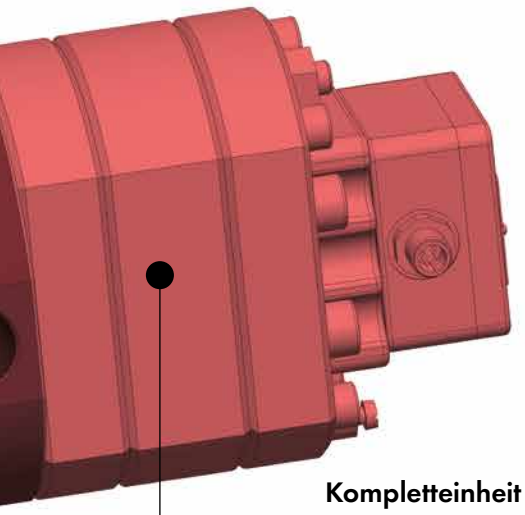

Kompletteinheit für eine hochgenaue Dosier-Anwendung

VSE Volumensensor

Die hochgenauen Volumensensoren von VSE werden für die präzise Volumen- und Durchflussmessung von nahezu allen pumpfähigen Medien eingesetzt. Anwendungsoptimiert durch verschiedene Serien und kundenspezifische Sonderlösungen für vielzählige Einsatzgebiete.

HBE. hydraulic components

Höchste technische Qualitätsstandards und eine umfassende Beratung mit zuverlässigem Kundenservice sind die Basis für den Erfolg von HBE. In über 30 Jahren am Markt hat sich HBE als einer der führenden Hersteller von Komponenten für die Fluid- und Antriebstechnik etabliert. Neben Ölbehältern aus Stahl und Aluminium gehören Wellen- und Flanschkupplungen sowie ein umfangreiches Programm an hochwertigen Hydraulikkomponenten zum Portfolio des Unternehmens.

Ölbehälter
aus Stahl, Edelstahl und Aluminium
Behälterzubehör
Reinigungsdeckel, Niveau-Ölschaugläser, Einfüll- und Belüftungsfilter, Schwimmerschalter, Luftentfeuchter-Filter
Tankheizungen
Patronenheizkörper, Rohrheizkörper und Tauchheizkörper
Pumpenträger
und Zubehör wie Fußflansche und Dämpfungselemente
Ölkühler
Öl-/Luftkühler, Öl-/Wasserkühler und Pumpenträger mit Öl-Kühler
SOFTEX®
elastische und drehspielfreie Wellenkupplungen
STAREX®
flexible Kupplungen
Torsionskupplungen
Flanschkupplungen für Verbrennungsmotoren und Montageplatten

LÄUFT WIE GESCHMIERT – ANTRIEBSTECHNIK FÜR DIE ÖLHYDRAULIK

Als Drei-Mann-Betrieb gestartet, entwickelte sich HBE seit seiner Gründung 1984 zu einem internationalen Anbieter von Hydraulikkomponenten und Ölbehältern. Rund um das Unternehmen schlossen sich in den Folgejahren Spezialisten aus der Fluidtechnik zur Echterhage Holding zusammen.

Unsere Liebe zum Handwerk schweißt zusammen. Dies gilt nicht nur für die Fertigung von Ölbehältern in unserer hauseigenen Stahlbauabteilung, sondern auch für unsere Kommunikation mit dem Kunden. Denn ergänzend zu einer umfangreichen Auswahl an stets vorrätigen Serienartikeln werden unsere Produkte zu einem großen Teil als auftragsspezifische Varianten gefertigt. Kundenorientierte Flexibilität bei der Umsetzung von Sonderwünschen ist für uns selbstverständlich und für unsere Auftraggeber seit vielen Jahren ein verlässliches HBE-Merkmal. Ob Zubehör rund um den Einsatz von Pumpe und Motor oder einen einbaufertigen Hydrauliktank – durch unsere vielfältige Produktpalette können wir ein Gesamtpaket liefern.

Namhafte Unternehmen aus allen Bereichen des Maschinen- und Anlagenbaus setzen heute HBE Produkte ein. Sie schätzen neben der hohen Qualität die kurzfristigen Lieferzeiten, die wir durch eine optimierte Lagerhaltung ermöglichen können.

„Echtes Handwerk, höchste technische Qualität und viel Liebe zum Detail. Das ist HBE.“

Als einer der führenden Hersteller im Bereich Durchflusstechnik produziert VSE präzise Volumensensoren. Die Hightech-Produkte liefern hochgenaue Messergebnisse für fast alle pumpfähigen Medien. Egal ob Wasser oder hochviskose Haftmedien mit Füllgehalt – VSE Volumensensoren arbeiten auch bei fordernden Applikationen zuverlässig und sicher. Dabei kann der Kunde aus verschiedenen Materialien wie Titan oder Bronze wählen, um für die jeweilige Anwendung die passende Lösung zu finden. Entsprechende Auswerteelektronik sowie ein umfangreiches Zubehör komplettieren das VSE Produktangebot. VSE entwickelt auch maßgeschneiderte Lösungen für individuelle Kundenaufträge.

Zahnrad-Volumensensor VSE EF ecoflow

Die leichten und wirtschaftlichen Zahnradvolumensensoren sind u.a. für Niedrigdruckhydraulik und Schmiersysteme geeignet.

Durchflussbereich 0,05 bis 150 l/min

Viskosität 1 bis 10.000 cSt

Zahnrad-Volumensensor VSI

Unschlagbare Leistungsfähigkeit, Linearität und Auflösung für genauste Messungen von viskosen Flüssigkeiten.

Durchflussbereich 0,002 bis 525 l/min

Viskosität 1 bis 1.000.000 cSt

Turbinen-Durchfluss-Sensor VTR

Volumensensoren für schwierigste Anwendungsbedingungen in der Öl-, Petro- und chemischen Industrie.

Durchflussbereich 110 l/h bis 4.500 m^3/h

Viskosität 1 bis 5 cSt

Zahnrad-Volumensensor VHM

Speziell für abrasive und schlecht schmierende Medien. Durch die Totraumoptimierung sind die Volumensensoren insbesondere für den Einsatz in der Lackierindustrie geeignet.

Durchflussbereich 0,01 bis 20 l/min

Viskosität von 1 bis 20.000 cSt

Schraubenspindelzähler RS

Widerstandsarme, hochpräzise, pulsationsfreie und schonende Messung mit geringsten Druckverlusten und höchster Funktionalität durch intelligente Sensorik.

Durchflussbereich 0 bis 3.000 l/min

Viskosität 1 bis 1.000.000 cSt

Sonderlösungen

In Zusammenarbeit mit dem Kunden entwickelt VSE Sonderlösungen, die mit den unterschiedlichsten Materialien auf die jeweiligen Anwendungsbedürfnisse angepasst werden.

TROPFEN UM TROPFEN PRÄZISION – WIR MESSEN PUNKTGENAU

Für die sichere und exakte Messung von Medien aller Art ist VSE Ihr richtiger Partner. Durch unsere Anwendungskompetenz sowie die Bandbreite an unterschiedlichen Volumensensoren wird Ihr Produkt optimal auf Ihre Bedürfnisse abgestimmt.

Dabei können wir auf modulare Systeme zurückgreifen, die durch technische Spezifikationen für jede einzelne Bestellung angepasst werden. So können wir Aufträge auch innerhalb kurzer Zeit zuverlässig ausführen. Wir fertigen zu einem Großteil nach Kundenwunsch und verstehen uns selbst als industrielle Manufaktur. Bei VSE kaufen Sie keinen Sensor „von der Stange" – hier wird auf handwerkliche Präzision Wert gelegt. Jedes Zahnrad und jede Elektronikeinheit wird durch unsere Mitarbeiter genau eingepasst. Mit einem umfangreichen Service stehen wir dem Kunden auch weit über die Auslieferung hinaus beratend zur Seite.

„Wir fertigen hochpräzise Messgeräte. Genauigkeit ist in meinem Job das A und O.“

DST . magnetic couplings

Gegründet wurde DST Dauermagnet-SystemTechnik 1991 auf Basis einer simplen aber genialen Idee: Der Einsatz von Magneten ermöglicht dank berührungsloser Drehmomentübertragung eine hermetische Trennung von An- und Abtriebsseite und schließt somit Leckagen aus. Durch den Spalttopf wird das System hermetisch von der Umwelt abgedichtet. So können toxische, geruchsintensive oder aggressive Fluide gefahrlos gefördert werden. Heute ist das Unternehmen einer der Weltmarktführer bei der Herstellung von Dauermagnetkupplungen. Vervollständigt wird das Produktportfolio durch Rührwerksantriebe und innovative Spalttöpfe.

Dauermagnetkupplungen

Mit Leistungsstufen zwischen 1 – 1.200 Nm decken die DST-Standard-Baureihen den Einsatz an gängigen Kreisel- und Verdrängerpumpen ab – ebenso stark ist das Unternehmen aber bei der Entwicklung kundenspezifischer Sonderlösungen mit einer Leistung von 0,1 bis zu >10.000 Nm.

Rührwerksantriebe

Ergänzend zu den Dauermagnetkupplungen bietet DST auch Rührwerksantriebe aus Edelstahl an, die vor allem in der Pharmazie, der Biotechnologie oder der Lebensmittelindustrie zum Einsatz kommen.

Spalttöpfe

DST produziert Spalttöpfe von höchstem Standard. Die große Produktfamilie ist in verschiedensten Werkstoffen verfügbar und deckt ein breites Anwendungsfeld ab.

ZIEMLICH ANZIEHEND – BEWEGUNG DURCH MAGNETISCHE KRAFTÜBERTRAGUNG

Aufgrund unserer langjährigen Erfahrung in der berührungslosen Kraftübertragung sind wir Ihr erster Ansprechpartner, wenn es um die Entwicklung von individuellen Produktlösungen mit Magnetkupplungen und Rührwerksantrieben geht.

Eine umfangreiche Beratung steht für uns dabei an oberster Stelle. Jede Anfrage wird auf ihre technische Realisierbarkeit geprüft, berechnet und simuliert. Dadurch wird bereits in der Planungsphase mit konkreten Daten und Auslegungen gearbeitet. Mit weit über 1.000 Magnetkonfigurationen können wir für die unterschiedlichsten Applikationen das Optimum für unsere Kunden erzielen. Unsere Mitarbeiter begleiten Ihre Projekte bestens durch ihre umfassenden Anwendungs- und Materialkenntnisse. In enger Zusammenarbeit entstehen dabei Produkte für diverse Einsatzbereiche.

Neben der chemischen, pharmazeutischen und Lebensmittelindustrie kommen unsere Magnetkupplungen und Rührwerksantriebe auch in Branchen wie Biotechnologie, Hydraulik und Petrochemie zum Einsatz. Eine große Spalttopf-Auswahl ist für unsere Auftraggeber ein zusätzlicher Vorteil. Wir haben für nahezu jede Anforderung eine passende Lösung.

„Unsere Arbeit ist ein Grundbaustein für die unterschiedlichsten Anwendungen und Endprodukte.“

Im Laufe von über 65 Jahren hat sich Beinlich Pumpen von einem klassischen Schmierpumpen-Hersteller zu einem Anbieter hochspezialisierter Sonderpumpen entwickelt. Ergänzend zu flexibel einsetzbaren Standardprodukten setzt Beinlich auf das in vielen Jahren gewachsene Wissen aus der Begleitung von individuellen Kundenprojekten. Durch unsere Flexibilität können wir schnell auf Kundenwünsche und neue Marktanforderungen reagieren.

Dosierpumpen

Die Außenzahnradpumpen der Serien ZPD, ZPDA, DARTec® und ECO.pump sowie die Exzenterschneckenpumpe VISCO.pump® eignen sich für die Dosierung von Fluiden und Pasten mit unterschiedlichsten Viskositäten, Feststoffgehalten, Fördermengen und Umgebungsbedingungen.

Förderpumpen

Die ZPA Außenzahnradpumpen und die besonders leisen ZPI Innenzahnradpumpen werden zum Fördern von Medien in hydraulischen Anlagen, in Kühl- oder Heizkreisläufen, zur Schmierung von Maschinen und vor allem zur Abfüllung in den verschiedensten Branchen eingesetzt.

Hochdruckpumpen

Die geräuscharmen Radialkolbenpumpen TR, TRG, TRD und TRGD kommen für unterschiedliche Medien, vor allem im Hochdruck-Hydraulikbereich und im Hochdruck-Dosierbereich, zum Einsatz.

Sonderlösungen

In direkter Zusammenarbeit mit Kunden entwickelt Beinlich in kürzester Zeit bedarfsgerechte und auf die spezifische Anwendung zugeschnittene Lösungen – auch im Zusammenspiel mit den Produkten der anderen Echterhage-Unternehmen.

WISSEN, ERFAHRUNG UND BRANCHENKENNTNISSE – ALLES EINE FRAGE DER DOSIERUNG

Unser Pumpenwissen basiert auf der Erfahrung aus mehr als einem halben Jahrhundert am Markt. Wir verkaufen unseren Kunden viel mehr als nur ein Produkt.

Die Mitarbeiter von Beinlich verstehen die Systeme der Kunden und kennen das Zusammenspiel ihrer Einzelkomponenten. Nur so können wir auf die spezifischen Anforderungen des Kunden eingehen und die für seine Anwendung passende Pumpe auswählen.

Ein exaktes Verständnis für die Ansprüche unterschiedlichster Branchen ist dabei die Grundvoraussetzung einer perfekten Zusammenarbeit – sei es der traditionelle Maschinenbauer, der Hersteller hochempfindlicher Elektronikbauteile oder ein unter strengen Auflagen arbeitender Pharmakonzern. Unsere Mitarbeiter tragen mit einer präzisen Dosis Wissen aus langjährigen Projekten zum Erfolg unserer Kunden bei. Wir kennen die Eigenschaften unserer Pumpen in den meisten Kundensystemen. Wir kennen das Verhalten einer Vielzahl von Fluiden bei unterschiedlichsten Umgebungsbedingungen. Mit dieser Anwendungsexpertise können wir dem Kunden bestmögliche Lösungen bieten.

„Warum der Job auch nach Jahren noch Spaß macht? Wir können ein im Grunde einfaches technisches Prinzip immer noch weiter verbessern.“

oleotec

componenti oleodinamici

Seit über 40 Jahren steht Oleotec für die sichere Messung von Druck in hydraulischen Anlagen. Unter dem Namen MCS „Mini Control System" vertreibt Oleotec ein umfassendes Sortiment an Messkupplungen, Hydraulikschläuchen und Manometern. Die Hydraulikkomponenten von Oleotec sind zuverlässig und wirtschaftlich und können in vielen verschiedenen Industriebereichen und an jedem beliebigen Punkt im hydraulischen System eingesetzt werden.

Druckkupplungen

Die Druckkupplungen von Oleotec können an jedem beliebigen Punkt, wo Druck im hydraulischen System gemessen werden muss, installiert werden.

Schläuche und Verbindungen

Die Mikroschläuche und Verbindungen können einem Druck von 630 bar standhalten und ohne Werkzeug installiert werden.

Manometer

Oleotec glycerin-gefüllte und digitale Manometer sind ideal für die Drucküberwachung an Hydraulikmaschinen.

Testkoffer

Die Testkoffer beinhalten alle Komponenten von Oleotec: Manometer, Schläuche und die passenden Verbindungen – verpackt in einem Kunststoff- oder Metallkoffer.

MCS®
Mini Control System

JEDEM DRUCK GEWACHSEN – HYDRAULIKKOMPONENTEN FÜR DIE DRUCKÜBERWACHUNG

Wann immer Druck in hydraulischen Anlagen sicher und zuverlässig überwacht und gemessen werden muss, ist Oleotec Ihr Partner erster Wahl. Durch unsere langjährige Erfahrung kennen wir die Anforderungen unserer Kunden und wissen genau, welcher Kraft unsere Produkte standhalten müssen.

In unserer vollautomatisierten Produktion werden Hydraulikschläuche, Messkupplungen und Manometer schnell und qualitativ hochwertig gefertigt. Ergänzend setzen wir auch kundenspezifische Anfragen flexibel und schnell um. Mit erfinderischer Leidenschaft entwickeln wir die Produkteigenschaften unserer Messkupplungen stetig weiter. Zuverlässig und zukunftsfähig werden unsere Produkte daher sämtlichen Ansprüchen gerecht.

„Ich weiß, dass viele unserer Produkte weltweit angewendet werden. Das macht mich stolz.“

MENSCHEN, LEBEN, KARRIERE – ALLES IM FLUSS

„Panta rhei – alles fließt", das gilt bei uns nicht nur für die Fluide in den technischen Produkten, sondern auch ganz philosophisch: Das Leben ist ein Fluss – es gibt jeden Tag Neues zu entdecken, Menschen entwickeln sich stetig weiter. In diesem Sinne fördern wir die Berufsausbildung junger Menschen genauso wie die berufliche Fortbildung gestandener Mitarbeiter.

Den Grundstein für ein erfolgreiches Berufsleben bildet dabei eine fundierte, praxisorientierte und qualifizierte Ausbildung. Deshalb legt die Echterhage Holding höchste Ansprüche an die Ausbildung und fördert auch den weiteren Werdegang von Azubis und Verbundstudenten in verschiedenen kaufmännischen und gewerblich-technischen Berufen.

Auch Professionals finden bei uns hervorragende und langfristige Perspektiven: Persönlichkeiten, die durch fachliche Qualifikation überzeugen, bieten wir ein attraktives Arbeitsumfeld in einem international ausgerichteten Unternehmen. Da wir auch in den kommenden Jahren weiter expandieren möchten, bieten sich talentierten Bewerbern neben interessanten Aufgaben auch attraktive Aussichten für die persönliche berufliche Weiterentwicklung. Initiativbewerbungen stehen wir daher aufgeschlossen gegenüber.

Darüber hinaus geben wir auch Praktikanten gerne detaillierte Einblicke in das Berufsleben und ermöglichen engagierten Studenten in unserem Hause eine ideale Arbeitsumgebung für ihre Diplom-, Bachelor- oder Master-Arbeit.

Neben der beruflichen Entwicklung unserer Mitarbeiter ist uns aber auch deren Gesundheit ein wichtiges Anliegen. Ob sitzende Tätigkeit, körperliche Arbeit oder hektischer Reisestress – Berufsalltag kann heutzutage schnell eine Belastung für die Gesundheit darstellen. Daher gibt es für unsere Mitarbeiter vom ausgewogenen Mittagessen über Physiotherapien und Massagen bis zum firmeneigenen Fitnessstudio ein umfangreiches Programm an gesundheitsfördernden Angeboten.

„Praxisbezogenes Lernen in einem hochspezialisierten Umfeld, dazu noch nette Kollegen und ein kostenloses Sportstudio – was will man mehr?“

ENGAGEMENT FÜR EINE STARKE REGION

Soziales Engagement ist viel mehr als nur der „gute Zweck". Mit der Unterstützung von Vereinen, Initiativen und Organisationen rund um unsere Unternehmenssitze tragen wir dazu bei, dass die Region ein lebenswerter Ort bleibt. Wir möchten, dass Familien sich hier wohl fühlen und der Standort so auch für Arbeitnehmer und Auszubildende attraktiv bleibt.

Zudem nimmt die pädagogische Bedeutung der Kinder- und Jugendarbeit in den Vereinen stetig zu. Sie prägt die Entwicklung von Sozialkompetenzen, Verantwortungsbewusstsein und Selbstvertrauen. Ebenso werden Motivation und Toleranz, Leistungsbereitschaft und Teamfähigkeit gefördert – Eigenschaften, die auch im späteren Berufsleben eine wichtige Rolle spielen.

Gerne unterstützen wir daher Sportvereine, freiwillige Feuerwehren oder heimische Brauchtumspflege seit vielen Jahren personell und finanziell. Aber auch die aktive Arbeit in der Flüchtlingshilfe, Schulsozialarbeit und Kulturförderung sind uns eine Herzensangelegenheit.

1. Balve Optimum | 2. Iserlohn Roosters
3. Festspielverein Balver Höhle | 4. TuS Neuenrade Badminton

KONTAKTIEREN SIE UNS

HBE GmbH
Hönnestraße 47
58809 Neuenrade
Fon +49 (0) 23 94 / 616 - 0
Fax +49 (0) 23 94 / 616 - 25
info@hbe-hydraulics.com
www.hbe-hydraulics.com

VSE Volumentechnik GmbH
Hönnestraße 49
58809 Neuenrade
Fon +49 (0) 23 94 / 616 - 30
Fax +49 (0) 23 94 / 616 - 33
info@vse-flow.com
www.vse-flow.com

DST Dauermagnet-SystemTechnik GmbH
Hönnestraße 45
58809 Neuenrade
Fon +49 (0) 23 94 / 616 - 80
Fax +49 (0) 23 94 / 616 - 81
info@dst-magnetic-couplings.com
www.dst-magnetic-couplings.com

Beinlich Pumpen GmbH
Gewerbestraße 29
58285 Gevelsberg
Fon +49 (0) 23 32 / 55 86 - 0
Fax +49 (0) 23 32 / 55 86 - 31
info@beinlich-pumps.com
www.beinlich-pumps.com

Oleotec S.r.l.
Via Varese 19
21050 Cantello (VA) Italy
Fon +39 03 32 / 41 97 11
Fax +39 03 32 / 41 75 65
info@oleotec.it
www.oleotec.it

e.holding
FLUID TECHNOLOGY GROUP

Echterhage Holding
GmbH & Co. KG
Hönnestraße 45
58809 Neuenrade

Fon +49 (0) 23 94 / 616 65
Fax +49 (0) 23 94 / 616 61
info@e-holding.de
www.e-holding.de

04/18 www.plakart.de