fluid
technology
solutions

HBE hydraulic components

ACM

Refroidisseur huile/air pour applications mobiles

Refroidisseur huile/air pour applications mobiles

SÉRIES ACM

La nouvelle série de refroidisseurs huile/air ACM est un échangeur de chaleur optimisé pour une large gamme d'applications hydrauliques. L'alimentation 12/24 V DC permet une utilisation dans des unités hydrauliques mobiles, par exemple dans l'agriculture ou la sylviculture, les engins de construction et miniers, ainsi que le secteur de la logistique.

Caractéristiques

- Ventilateur compact avec alimentation 12/24 V DC
- Indice de protection IP 68
- Pression de fonctionnement : 15 bar maxi
- Température de fonctionnement : 120°C maxi
- Débit : 10 - 300 l/min
- Pouvoir de refroidissement : 3 - 50 kW (sur la base de ΔT=40K)

Avantages

- Différents tailles et pouvoirs de refroidissements selon les applications
- Clapet (by-pass) interne
- Délais courts grâce à un stockage approprié

Codification

ACM - 12 - 12 - 0 - 0

Série
ACM = Refroidisseur pour applications mobiles

Taille
12
13
14
15
16
17
18
19
20

Tension d'alimentation moteur
12 = 12 Volt
24 = 24 Volt

Sens du débit d'air
0 = aspiration
1 = soufflage

Thermostat*
0 = sans
1 = 50°C
2 = 60°C
3 = 70°C

* sur demande

Le contenu de ce catalogue rend caduques toutes les versions précédentes. HBE se réserve le droit d'apporter toutes modifications sans préavis. HBE ne saurait être tenue pour responsable d'éventuelles erreurs d'impression. Toute reproduction,même partielle, est interdite sans accord préalable écrit de HBE. Édition: 09/2023

ACM-12-12/24

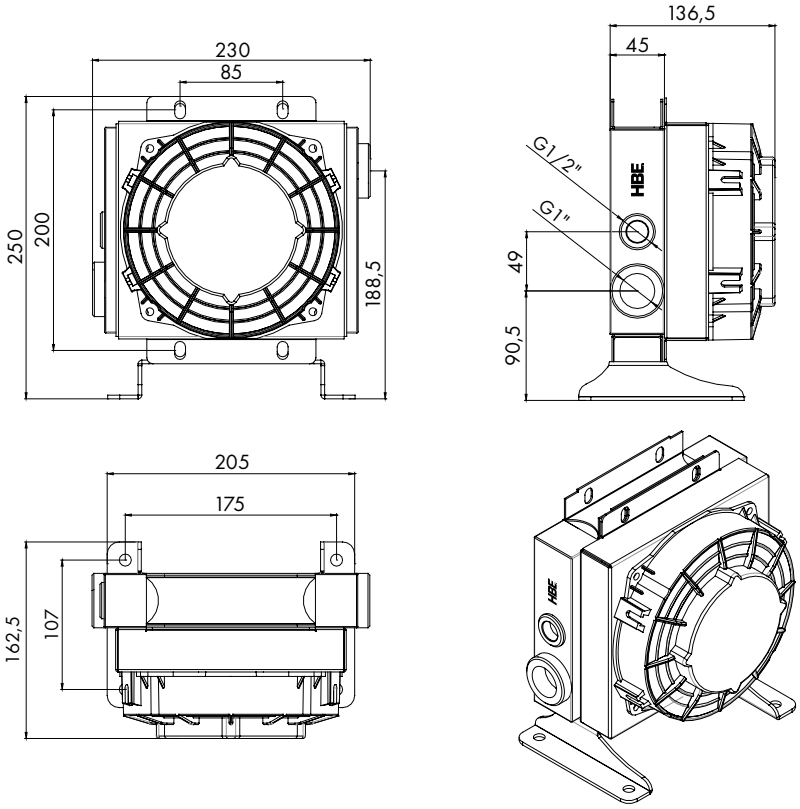

Débit d'huile mini-maxi	Pouvoir de refroidissement maxi	Tension	Puissance	Débit d'air	Ø Ventila-teur	Vitesse ventila-teur	Indice de protection	Volume	Masse
[l/min]	[kW]	[V]	[W]	[m³/h]	[mm]	[min⁻¹]	[IP]	[l]	[kg]
10-40	3	12/24 DC	130	560	Ø167	4400	68	0,7	3,7

Pouvoir de refroidissement

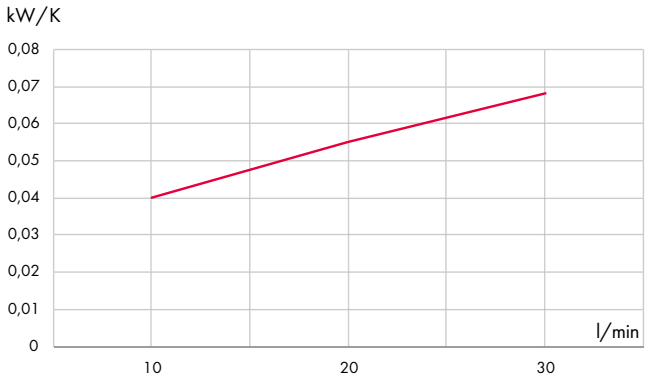

Pertes de charge

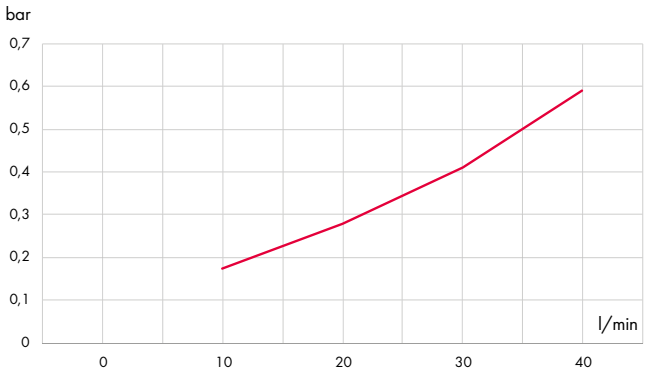

Viscosité [cSt]	10	15	20	30	40	50	60	80	100	200	300
Facteur de correction	0,5	0,65	0,77	1	1,2	1,4	1,6	1,9	2,1	3,3	4,3

ACM-13-12/24

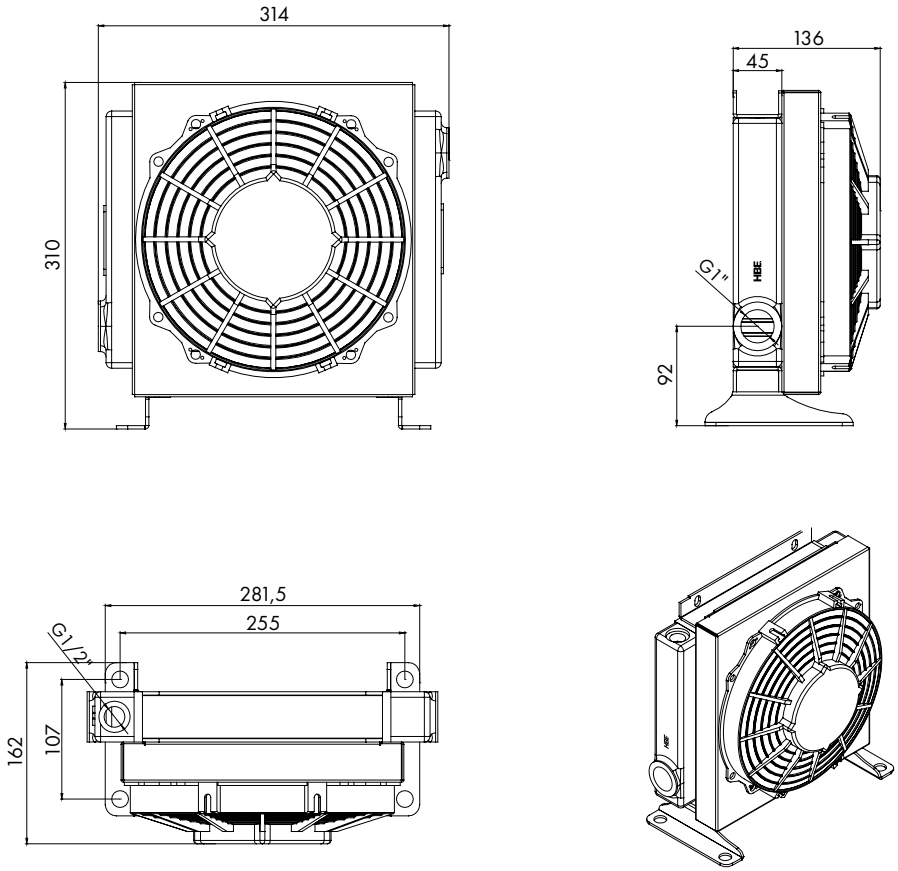

Débit d'huile mini-maxi	Pouvoir de refroidissement maxi	Tension	Puissance	Débit d'air	Ø Ventila-teur	Vitesse ventila-teur	Indice de protection	Volume	Masse
[l/min]	[kW]	[V]	[W]	[m³/h]	[mm]	[min⁻¹]	[IP]	[l]	[kg]
20-80	6,5	12/24 DC	130	1060	Ø 225	3400	68	1,4	5,3

Pouvoir de refroidissement

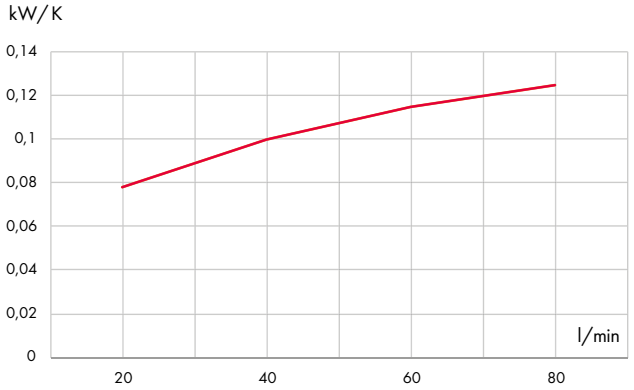

Pertes de charge

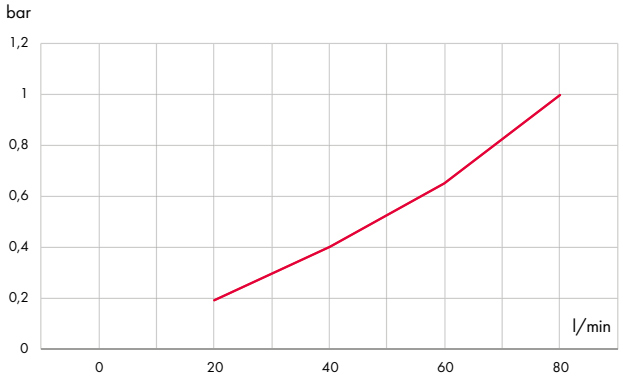

Viscosité [cSt]	10	15	20	30	40	50	60	80	100	200	300
Facteur de correction	0,5	0,65	0,77	1	1,2	1,4	1,6	1,9	2,1	3,3	4,3

ACM-14-12/24

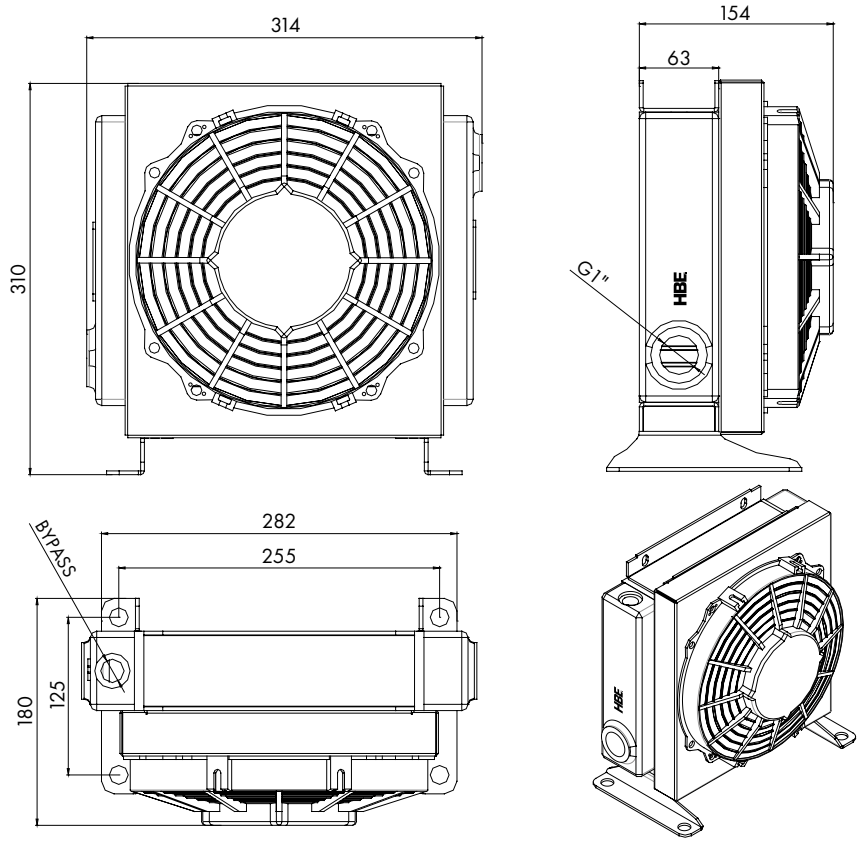

Débit d'huile mini-maxi	Pouvoir de refroidissement maxi	Tension	Puissance	Débit d'air	Ø Ventila-teur	Vitesse ventila-teur	Indice de protection	Volume	Masse
[l/min]	[kW]	[V]	[W]	[m³/h]	[mm]	[min⁻¹]	[IP]	[l]	[kg]
40-100	10	12/24 DC	130	1060	Ø 225	3400	68	1,7	6,3

Pouvoir de refroidissement

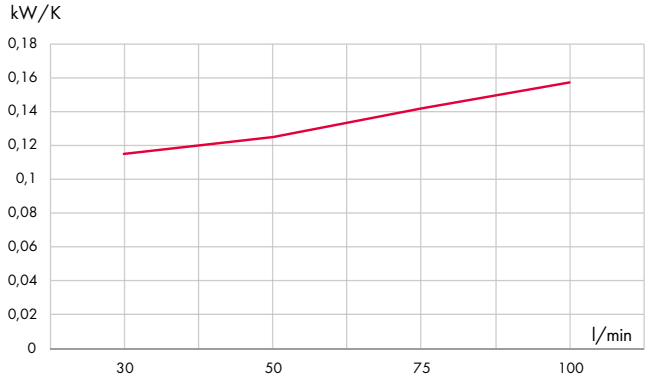

Pertes de charge

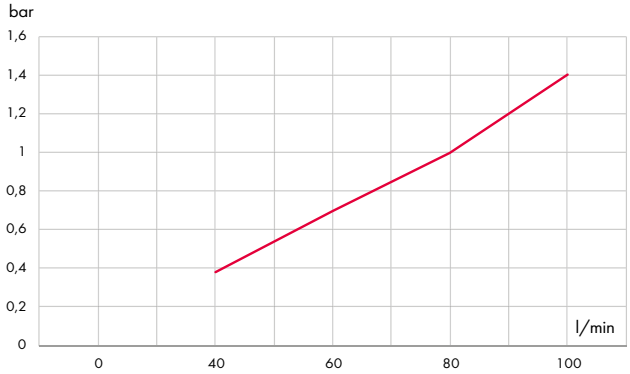

Viscosité [cSt]	10	15	20	30	40	50	60	80	100	200	300
Facteur de correction	0,5	0,65	0,77	1	1,2	1,4	1,6	1,9	2,1	3,3	4,3

ACM-15-12/24

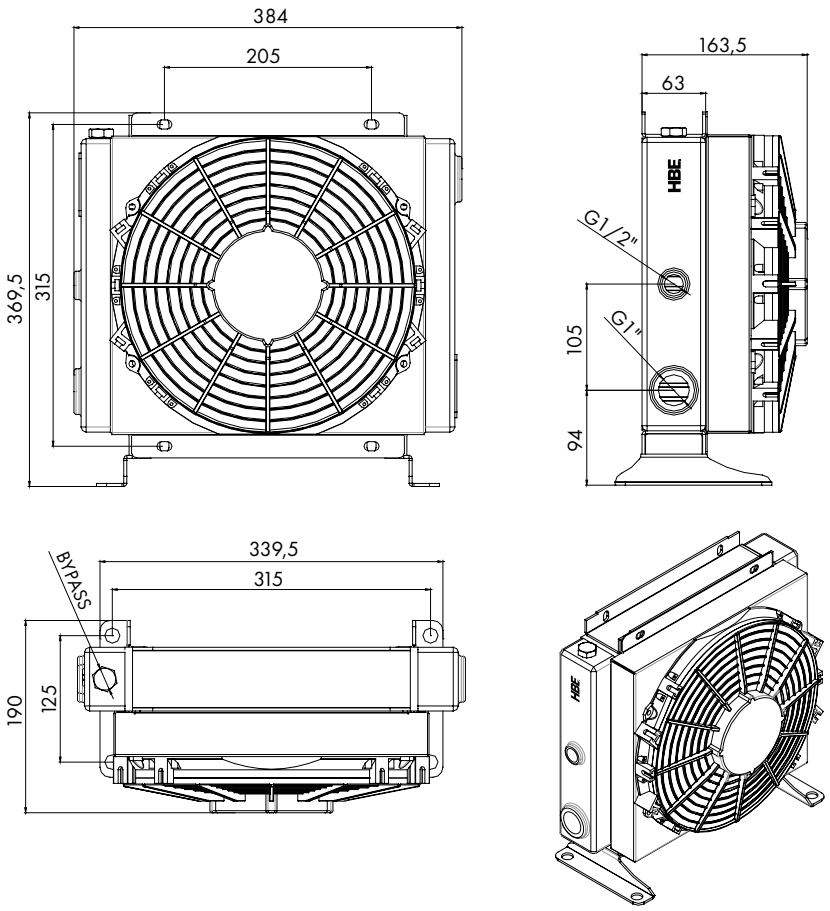

Débit d'huile mini-maxi	Pouvoir de refroidissement maxi	Tension	Puissance	Débit d'air	Ø Ventila-teur	Vitesse ventila-teur	Indice de protection	Volume	Masse
[l/min]	[kW]	[V]	[W]	[m³/h]	[mm]	[min⁻¹]	[IP]	[l]	[kg]
60-120	14	12/24 DC	130	1400	Ø 280	2640	68	2,3	8

Pouvoir de refroidissement

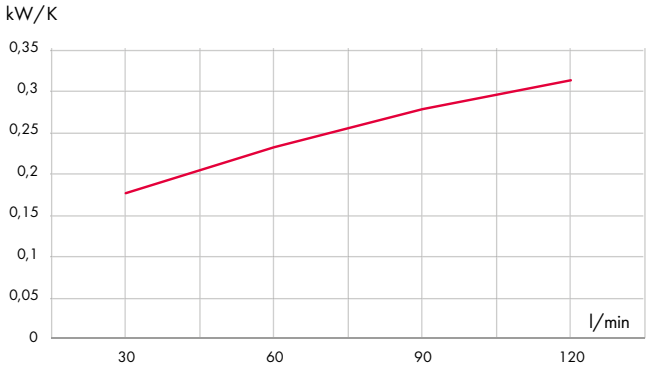

Pertes de charge

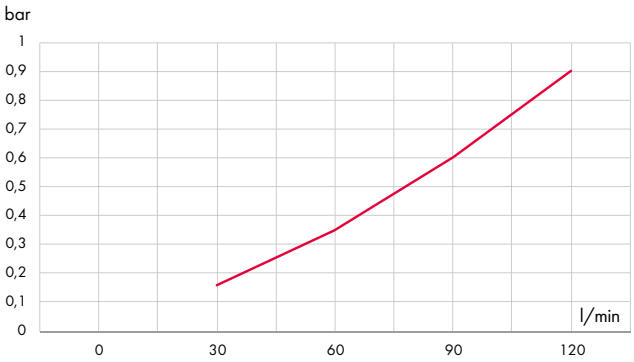

Viscosité [cSt]	10	15	20	30	40	50	60	80	100	200	300
Facteur de correction	0,5	0,65	0,77	1	1,2	1,4	1,6	1,9	2,1	3,3	4,3

ACM-16-12/24

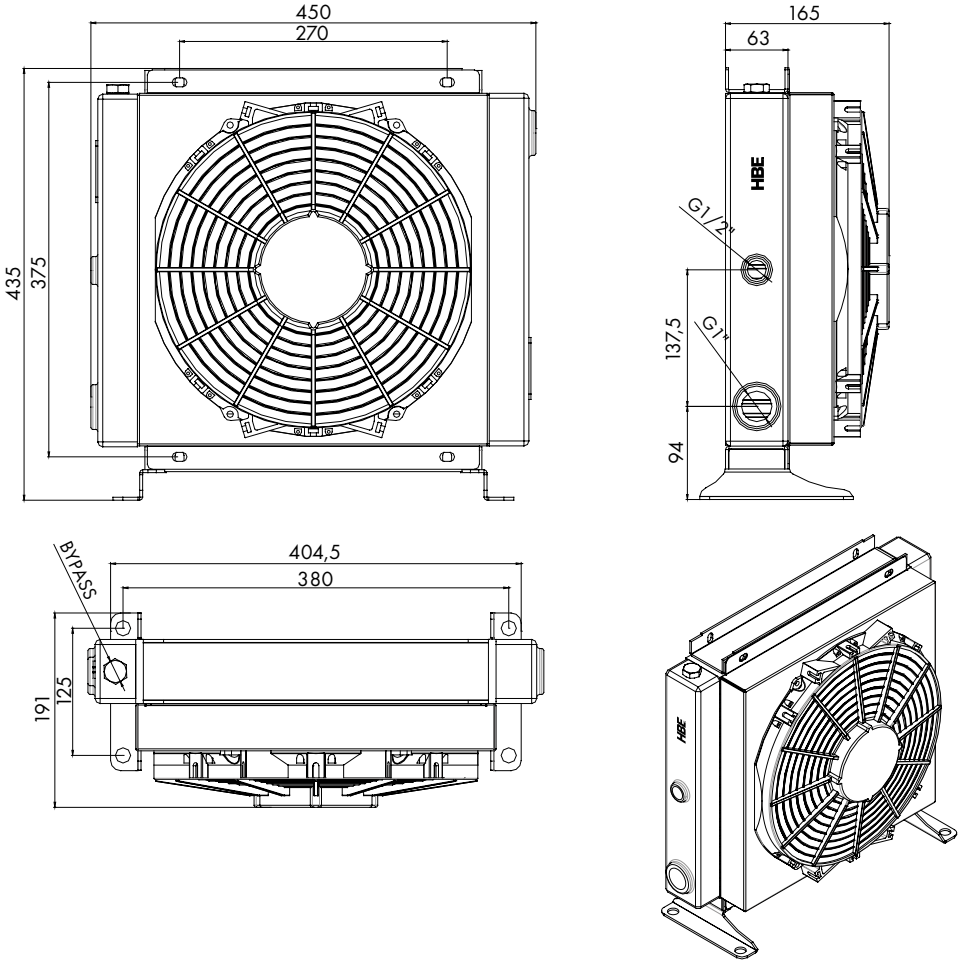

Débit d'huile mini-maxi	Pouvoir de refroidissement maxi	Tension	Puissance	Débit d'air	Ø Ventila-teur	Vitesse ventila-teur	Indice de protection	Volume	Masse
[l/min]	[kW]	[V]	[W]	[m³/h]	[mm]	[min⁻¹]	[IP]	[l]	[kg]
80-140	25	12/24 DC	130	1710	⌀ 305	2570	68	4	12,5

Pouvoir de refroidissement

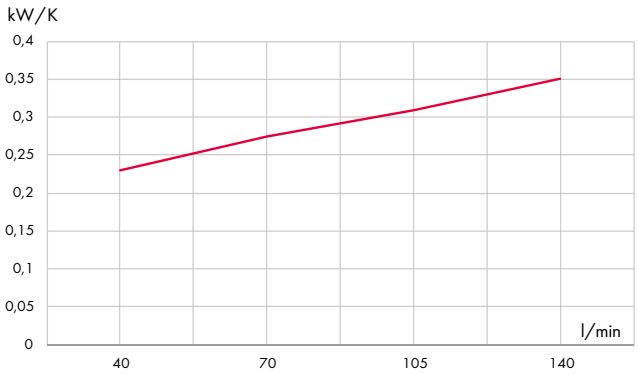

Pertes de charge

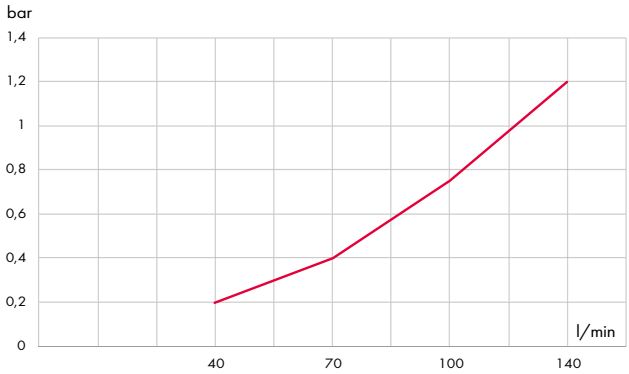

Viscosité [cSt]	10	15	20	30	40	50	60	80	100	200	300
Facteur de correction	0,5	0,65	0,77	1	1,2	1,4	1,6	1,9	2,1	3,3	4,3

ACM-17-12/24

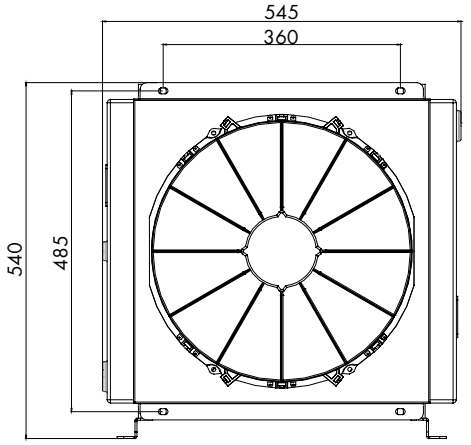

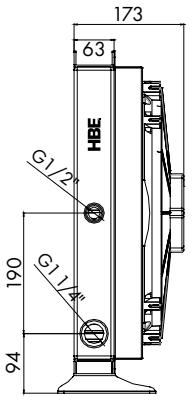

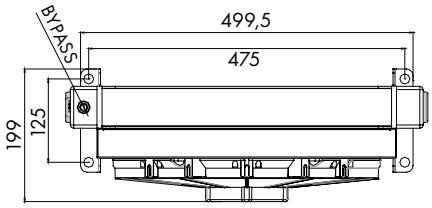

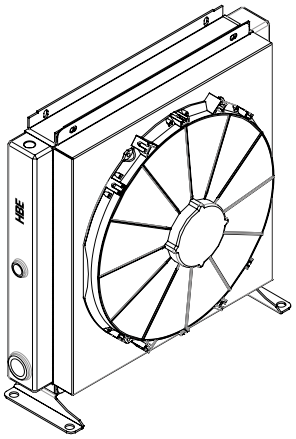

Débit d'huile mini-maxi	Pouvoir de refroidissement maxi	Tension	Puissance	Débit d'air	Ø Ventila-teur	Vitesse ventila-teur	Indice de protection	Volume	Masse
[l/min]	[kW]	[V]	[W]	[m³/h]	[mm]	[min⁻¹]	[IP]	[l]	[kg]
100-160	30	12/24 DC	130	2630	Ø 385	2900	68	5,7	18

Pouvoir de refroidissement

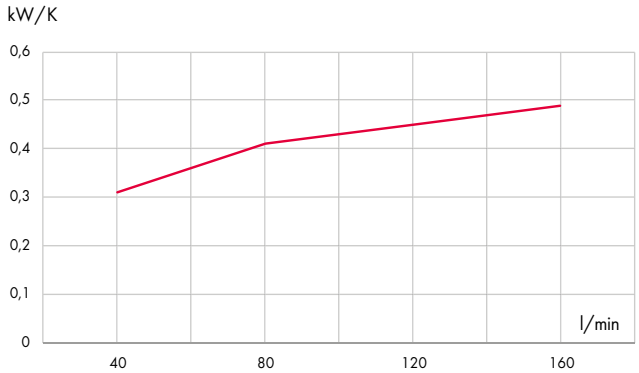

Pertes de charge

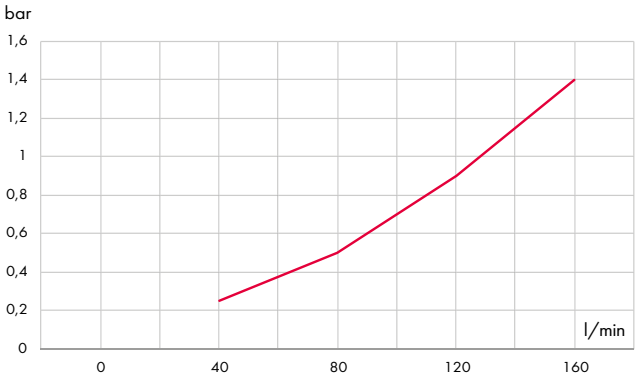

Viscosité [cSt]	10	15	20	30	40	50	60	80	100	200	300
Facteur de correction	0,5	0,65	0,77	1	1,2	1,4	1,6	1,9	2,1	3,3	4,3

ACM-18-12/24

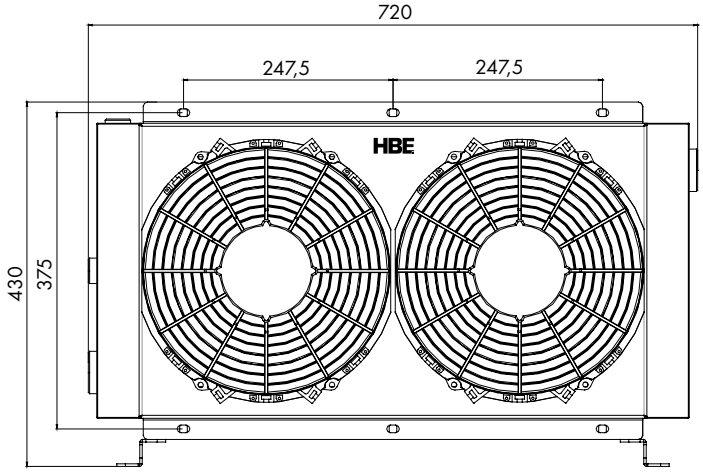

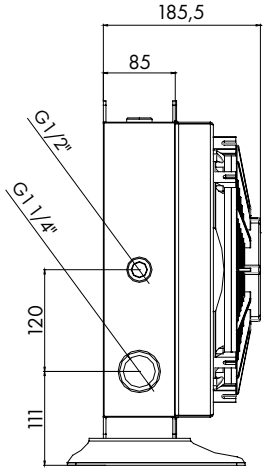

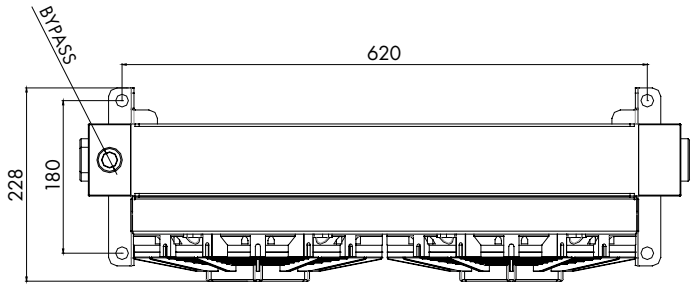

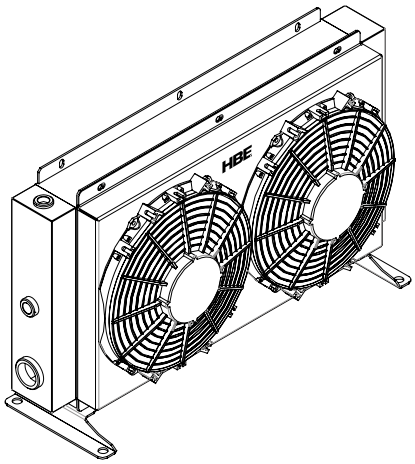

Débit d'huile mini-maxi	Pouvoir de refroidissement maxi	Tension	Puissance	Débit d'air	Ø Ventila-teur	Vitesse ventila-teur	Indice de protection	Volume	Masse
[l/min]	[kW]	[V]	[W]	[m³/h]	[mm]	[min⁻¹]	[IP]	[l]	[kg]
120-200	35	12/24 DC	260	2800	Ø 280x2	2680	68	7,5	23

Pouvoir de refroidissement

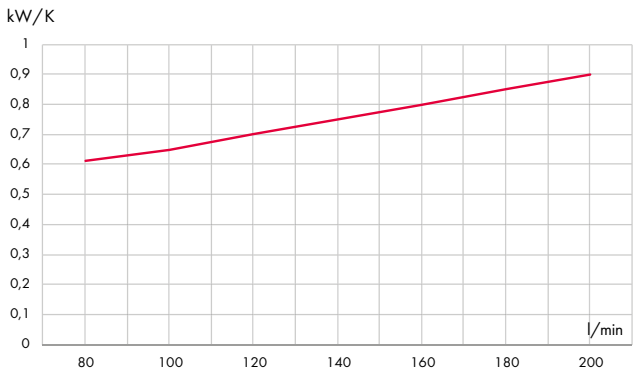

Pertes de charge

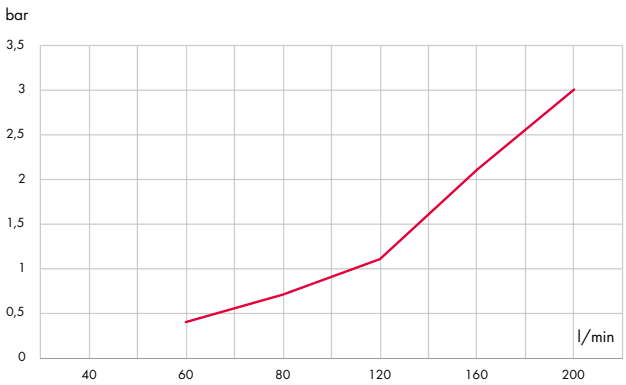

Viscosité [cSt]	10	15	20	30	40	50	60	80	100	200	300
Facteur de correction	0,5	0,65	0,77	1	1,2	1,4	1,6	1,9	2,1	3,3	4,3

ACM-19-12/24

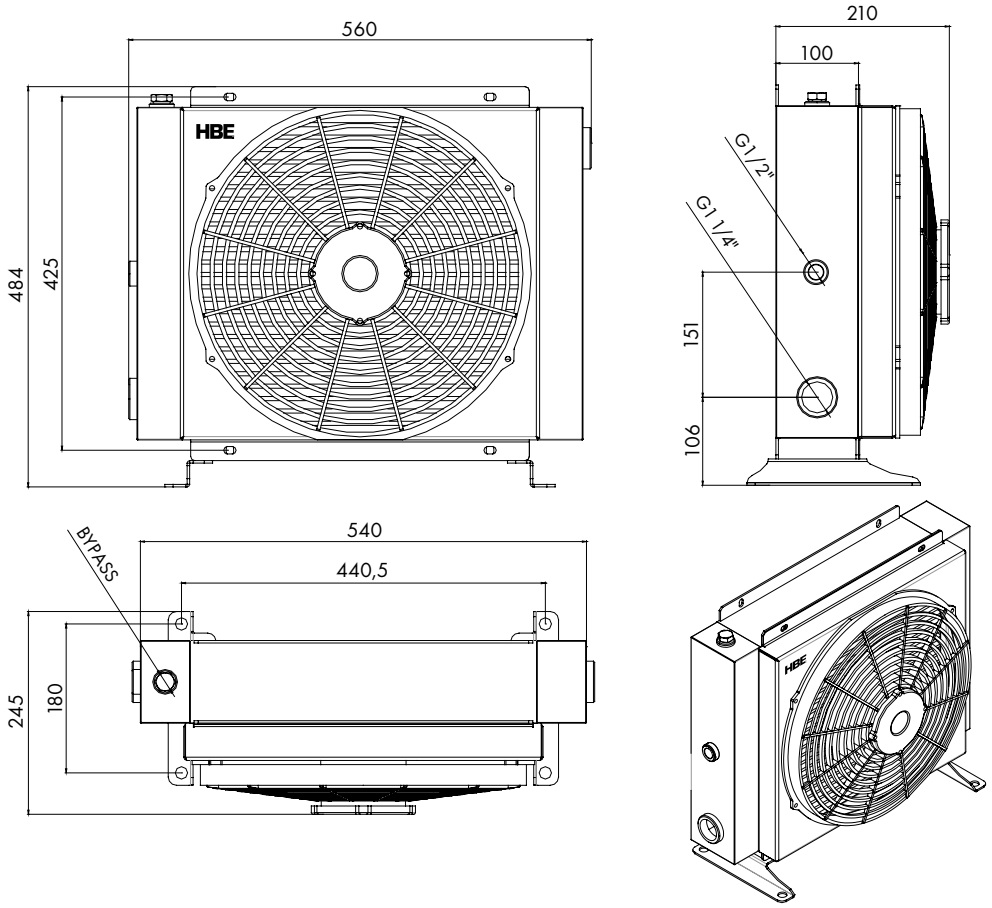

Débit d'huile mini-maxi	Pouvoir de refroidissement maxi	Tension	Puissance	Débit d'air	Ø Ventila-teur	Vitesse ventila-teur	Indice de protection	Volume	Masse
[l/min]	[kW]	[V]	[W]	[m³/h]	[mm]	[min⁻¹]	[IP]	[l]	[kg]
150-250	40	12/24 DC	130	2630	Ø 385	2900	68	9	26

Pouvoir de refroidissement

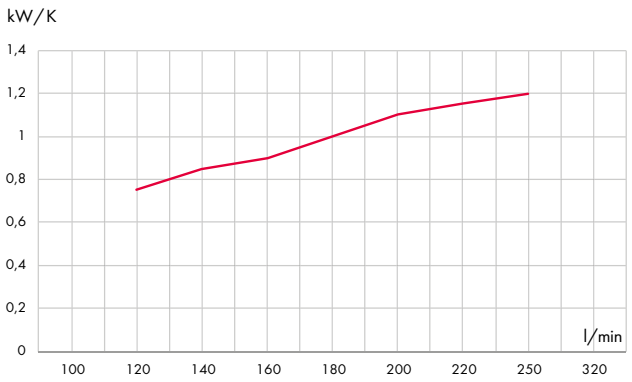

Pertes de charge

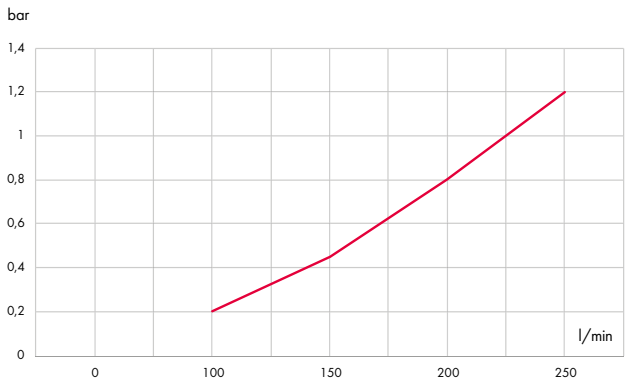

Viscosité [cSt]	10	15	20	30	40	50	60	80	100	200	300
Facteur de correction	0,5	0,65	0,77	1	1,2	1,4	1,6	1,9	2,1	3,3	4,3

ACM-20-12/24

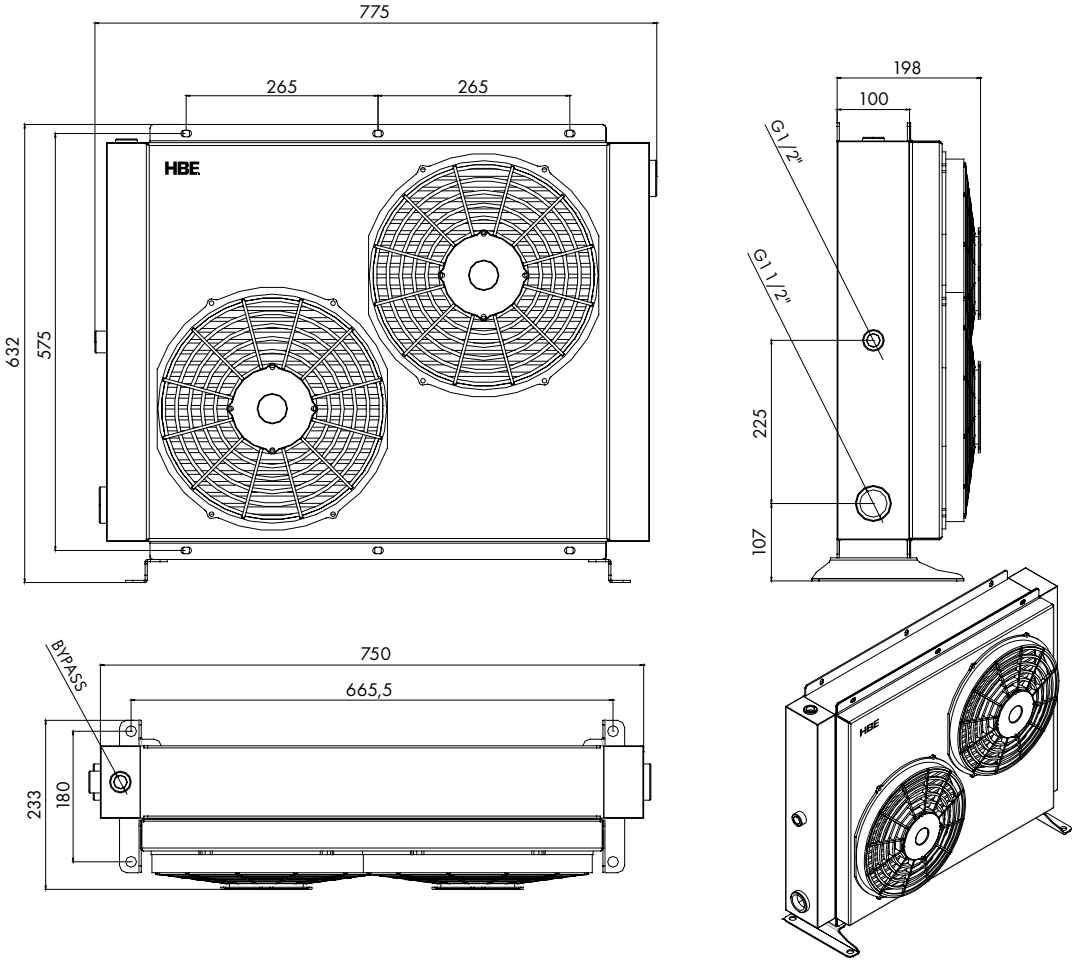

Débit d'huile mini-maxi	Pouvoir de refroidissement maxi	Tension	Puissance	Débit d'air	Ø Ventila-teur	Vitesse ventila-teur	Indice de protection	Volume	Masse
[l/min]	[kW]	[V]	[W]	[m³/h]	[mm]	[min⁻¹]	[IP]	[l]	[kg]
180-300	50	12/24 DC	260	3420	Ø 305x2	2570	68	14	39

Pouvoir de refroidissement

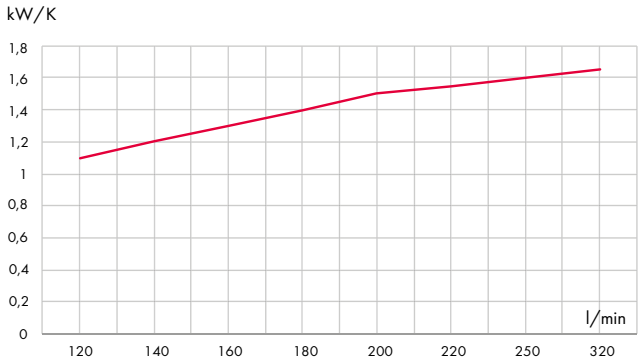

Pertes de charge

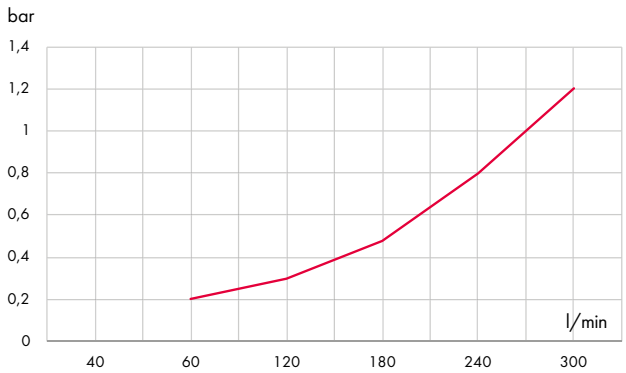

Viscosité [cSt]	10	15	20	30	40	50	60	80	100	200	300
Facteur de correction	0,5	0,65	0,77	1	1,2	1,4	1,6	1,9	2,1	3,3	4,3

Explorer l'étendue de notre gamme de produits

epaper.hbe-hydraulics.com

Suco VSE France
ZAC de l'Oseraie
6 rue Jacques Offenbach
72000 Le Mans / France
Tél. +33 (0)2 43 14 14 21
info@sucovse.fr
www.sucovse.fr

HBE GmbH
Hönnestraße 47
58809 Neuenrade / Germany
Phone +49 (0) 23 94 / 616-0
info@hbe-hydraulics.com
www.hbe-hydraulics.com

A company of e.holding FLUID TECHNOLOGY GROUP

09/23 www.plakart.de